EUFRAT 70

Art.No.701944

EUFRAT 70, Art.No.701944

Groundplan - Grundplan - Plan de masse - Planimetria - Plattegrond - Põhiplaan

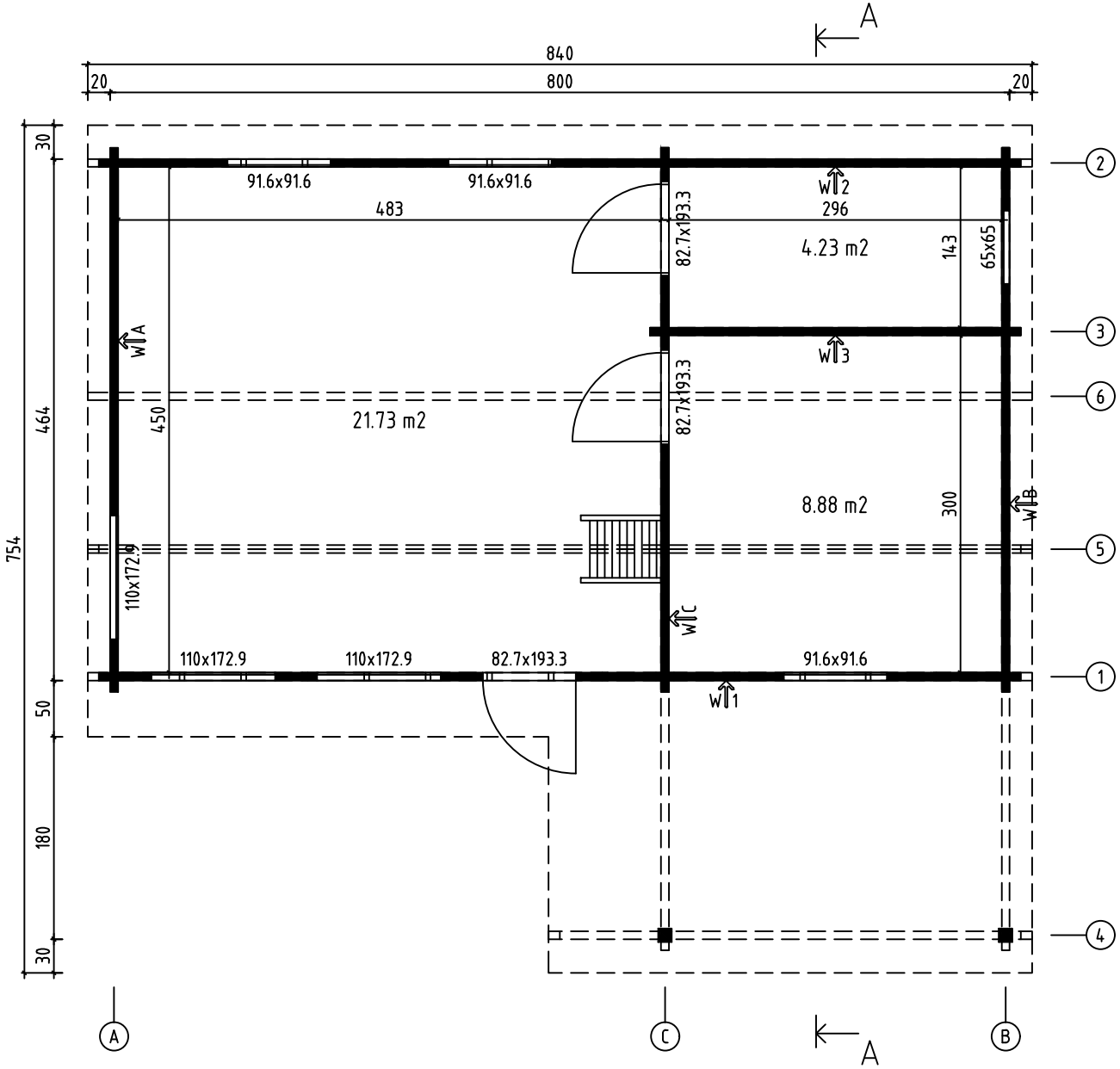

EUFRAT 70, Art.No.701944

Groundplan - Grundplan - Plan de masse - Planimetria - Plattegrond - Põhiplaan

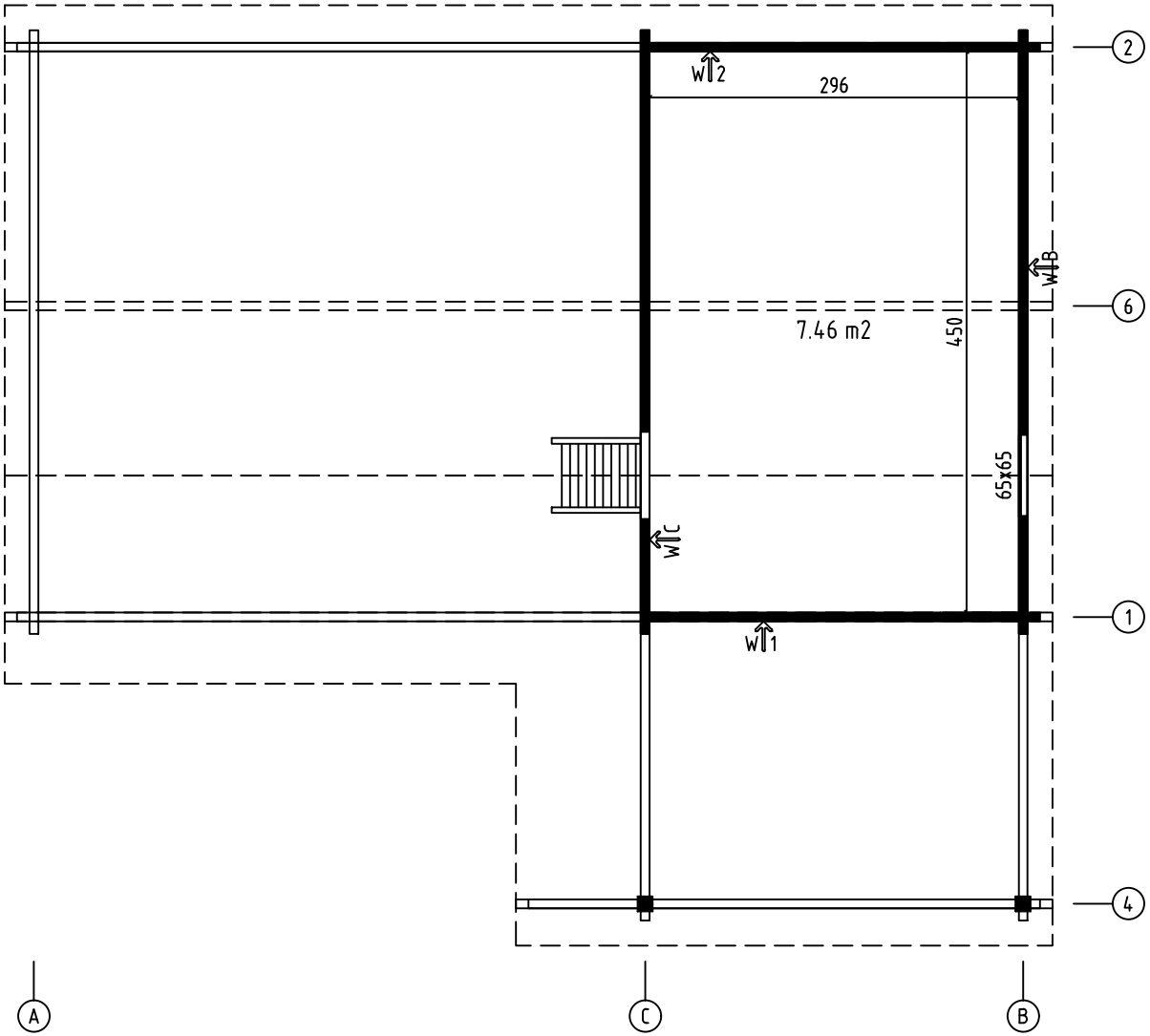

EUFRAT 70, Art.No.701944

Foundation - Fundament - Fondation - Fondamenta - Fundering - Immutatud alusraam

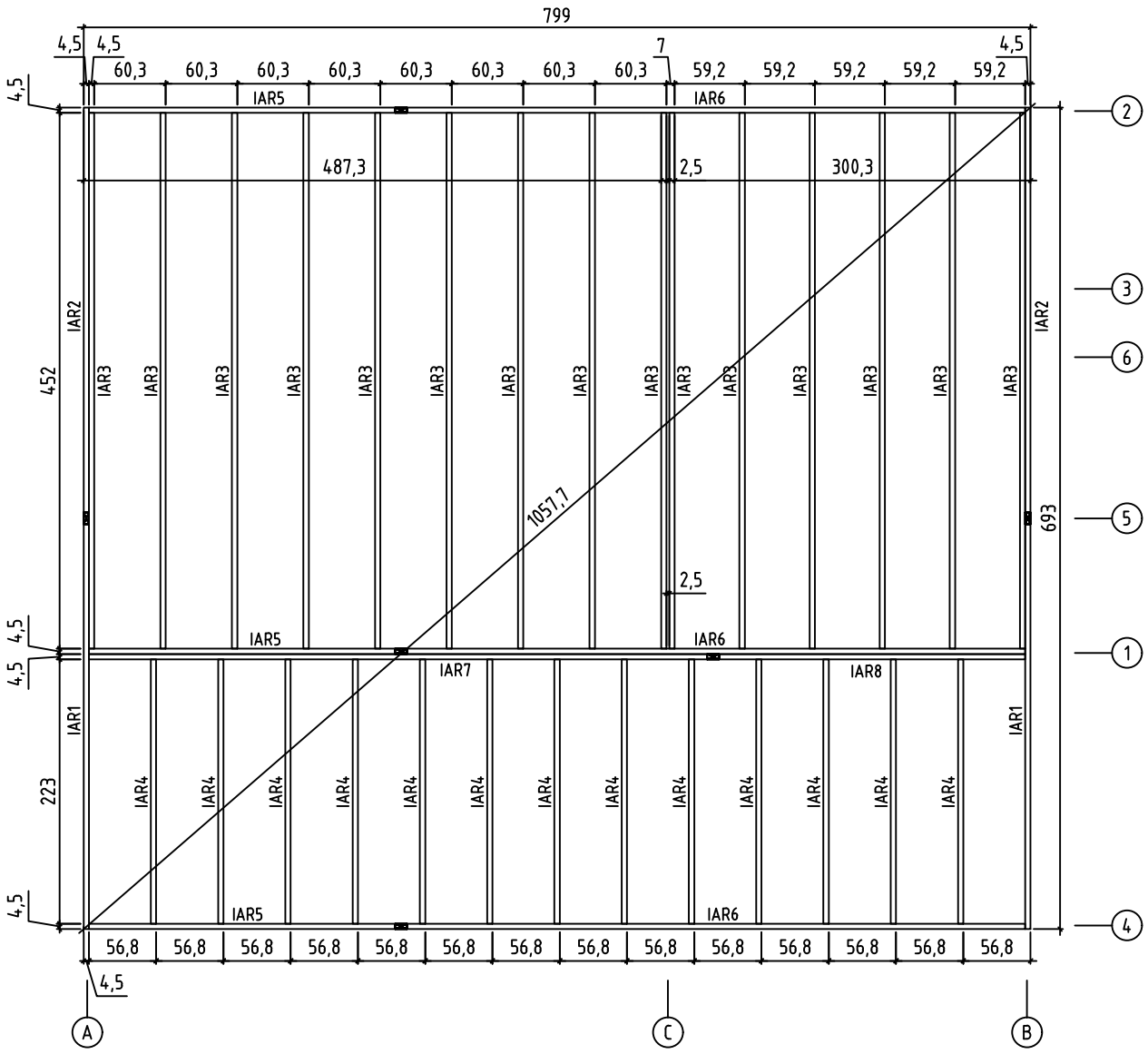

EUFRAT 70, Art.No.701944

Rafters plan - Dachsparren - Plan de chevron - Piano di travi - Dak spar constructie

plattegrond - Sarikaplaan

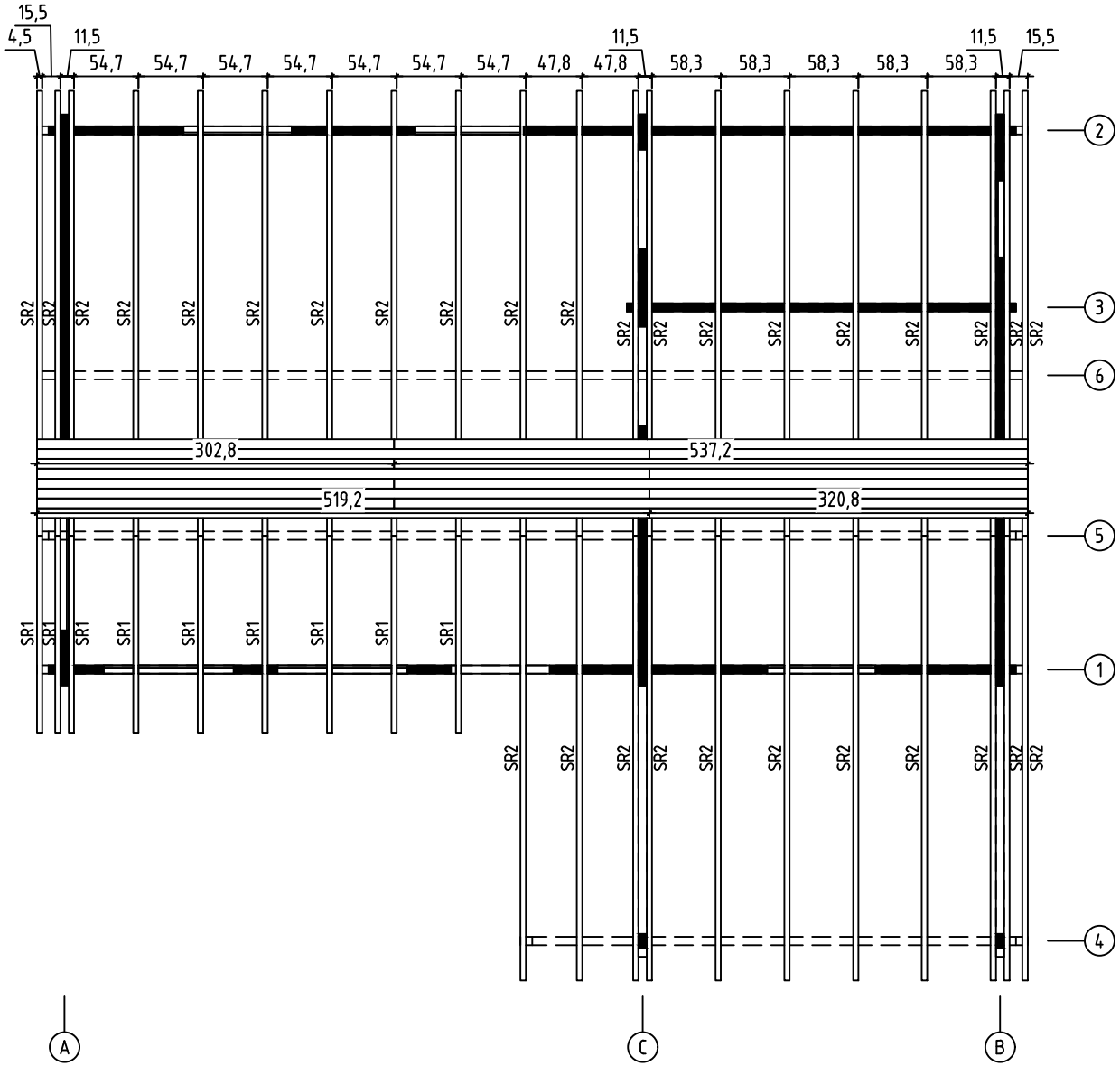

EUFRAT 70, Art.No.701944

Mezzanine floor joists - Halbgeschoss balken - Solives de plancher mezzanine - Travi del pavimento mezzanino - Plaatduim scharnier - Vahelaetalad

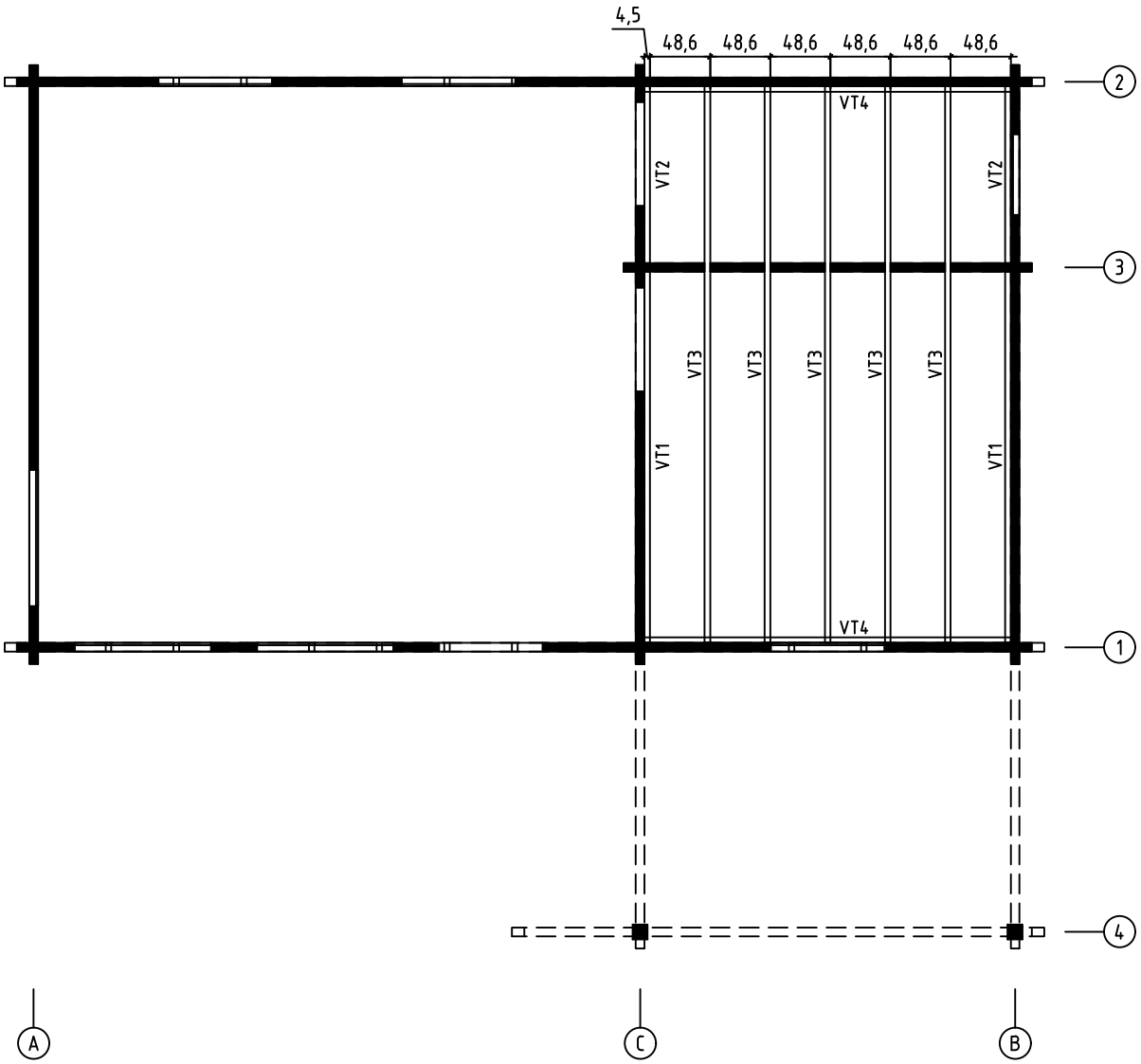

EUFRAT 70, Art.No.701944

Floor boards - Fussbodenbretter - Plan pose plancher - Pavimento - Vloerhout - Põrandalaudis

Terrace boards - Terrassenbretter - Plancher de terrasse - Piattaforme terrazzo - Terrasvloer - Terrassilaudis

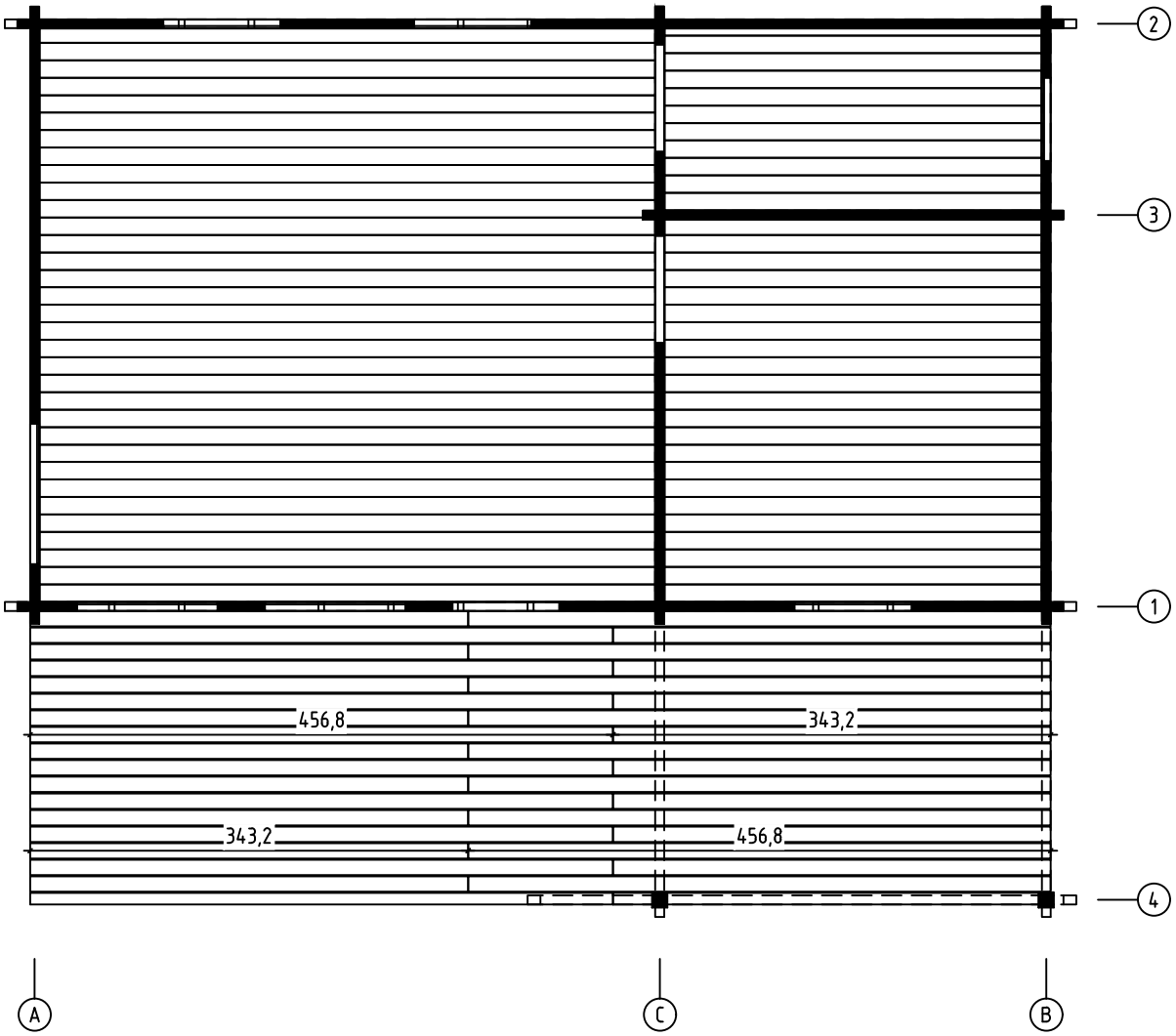

EUFRAT 70, Art.No.701944

Floor boards - Fussbodenbretter - Plan pose plancher - Pavimento - Vloerhout - Põrandalaudis

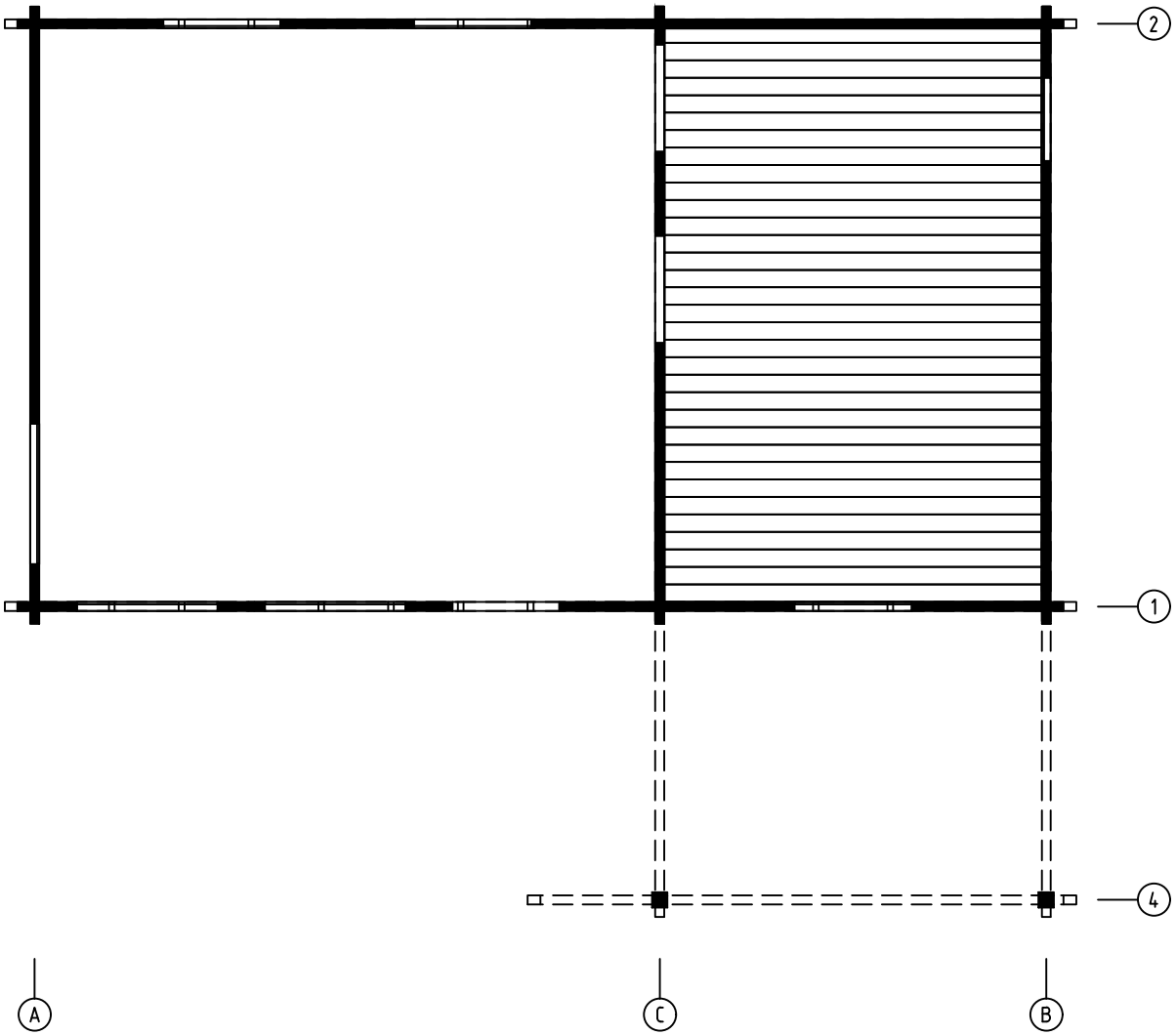

EUFRAT 70, Art.No.701944

Ceiling boards - Deckenbrett - Voliges sous plafond - Tavole per piano soffitto - Dakhout - Laelaud

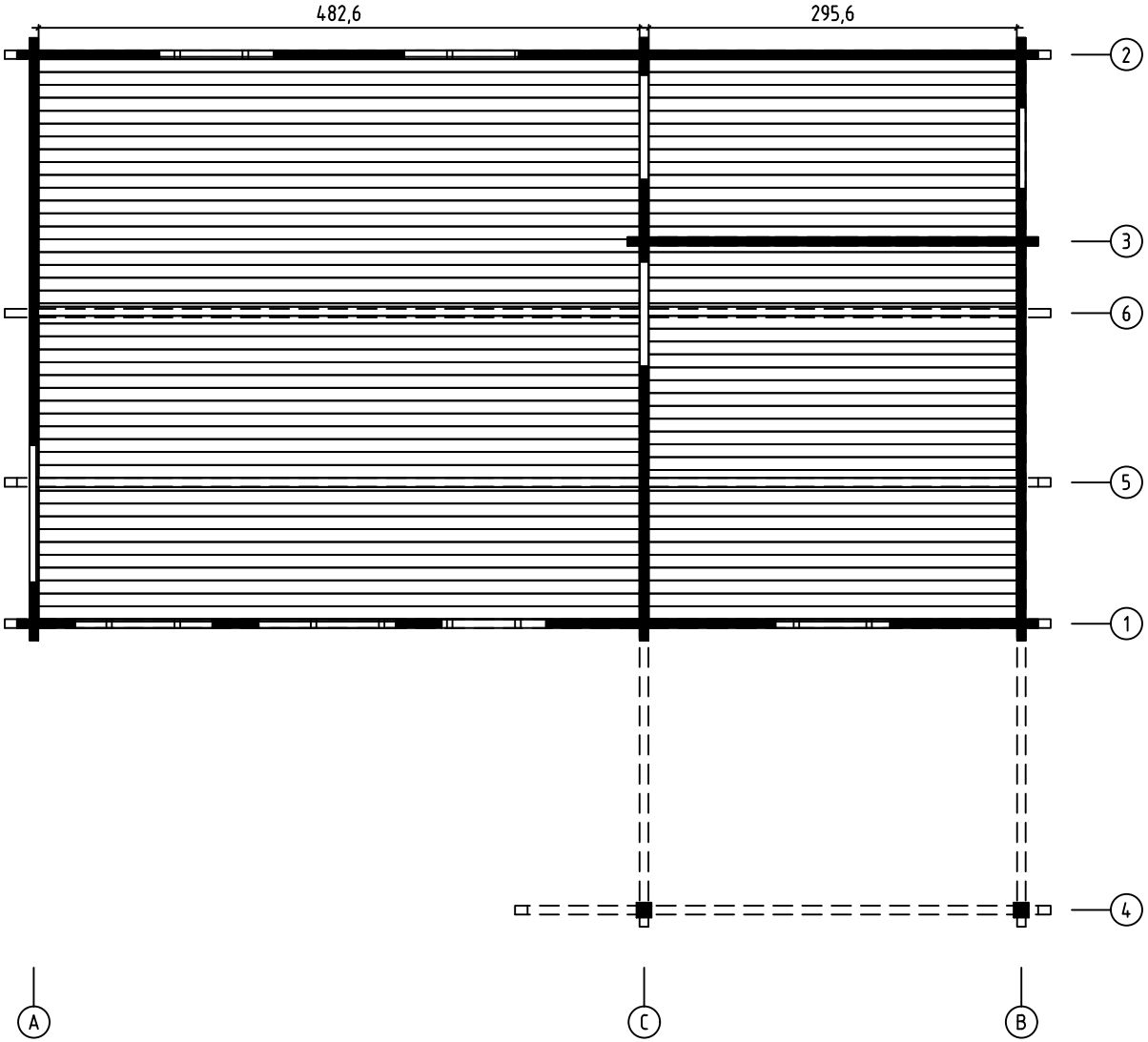

EUFRAT 70, Art.No.701944

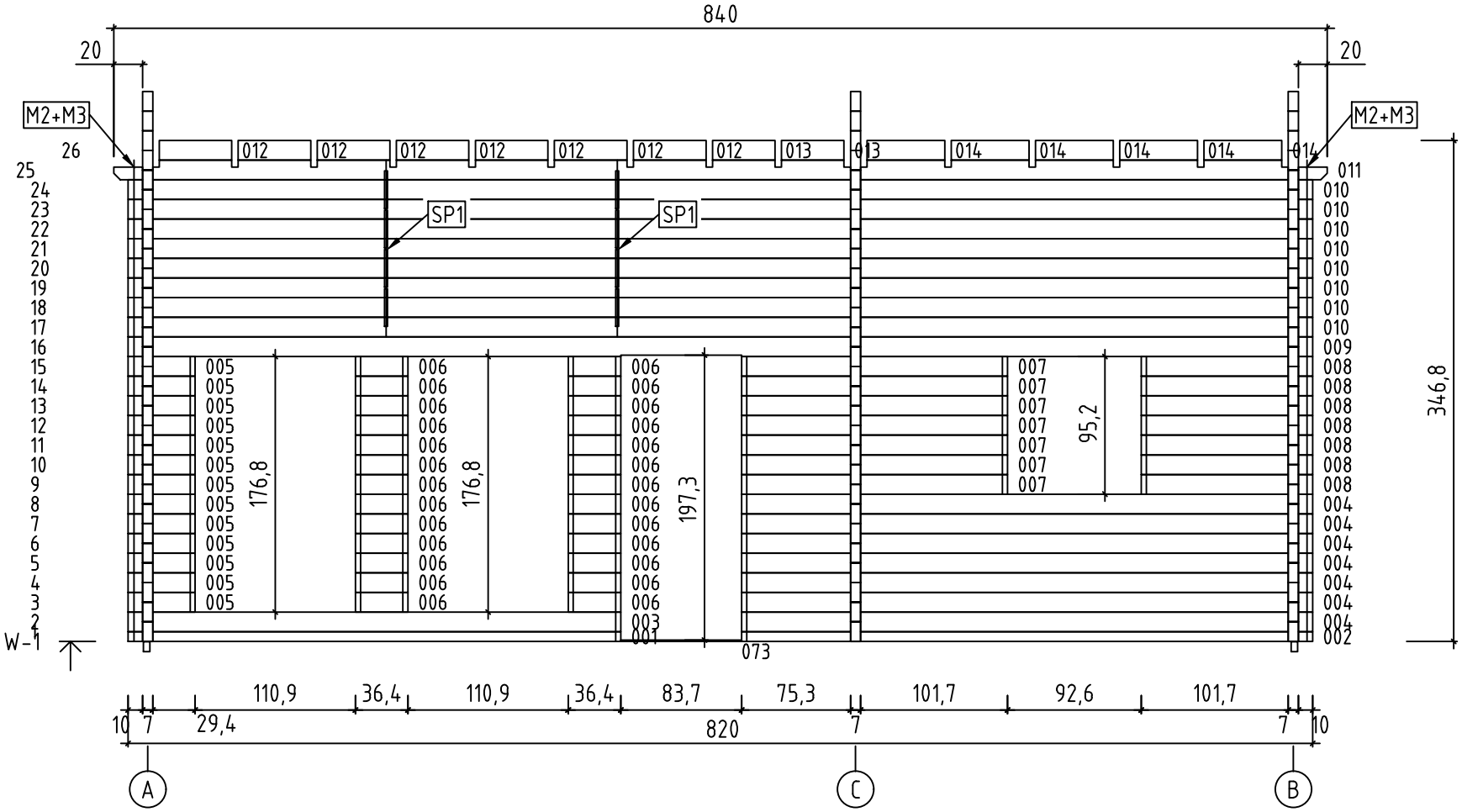

EUFRAT 70, Art.No.701944

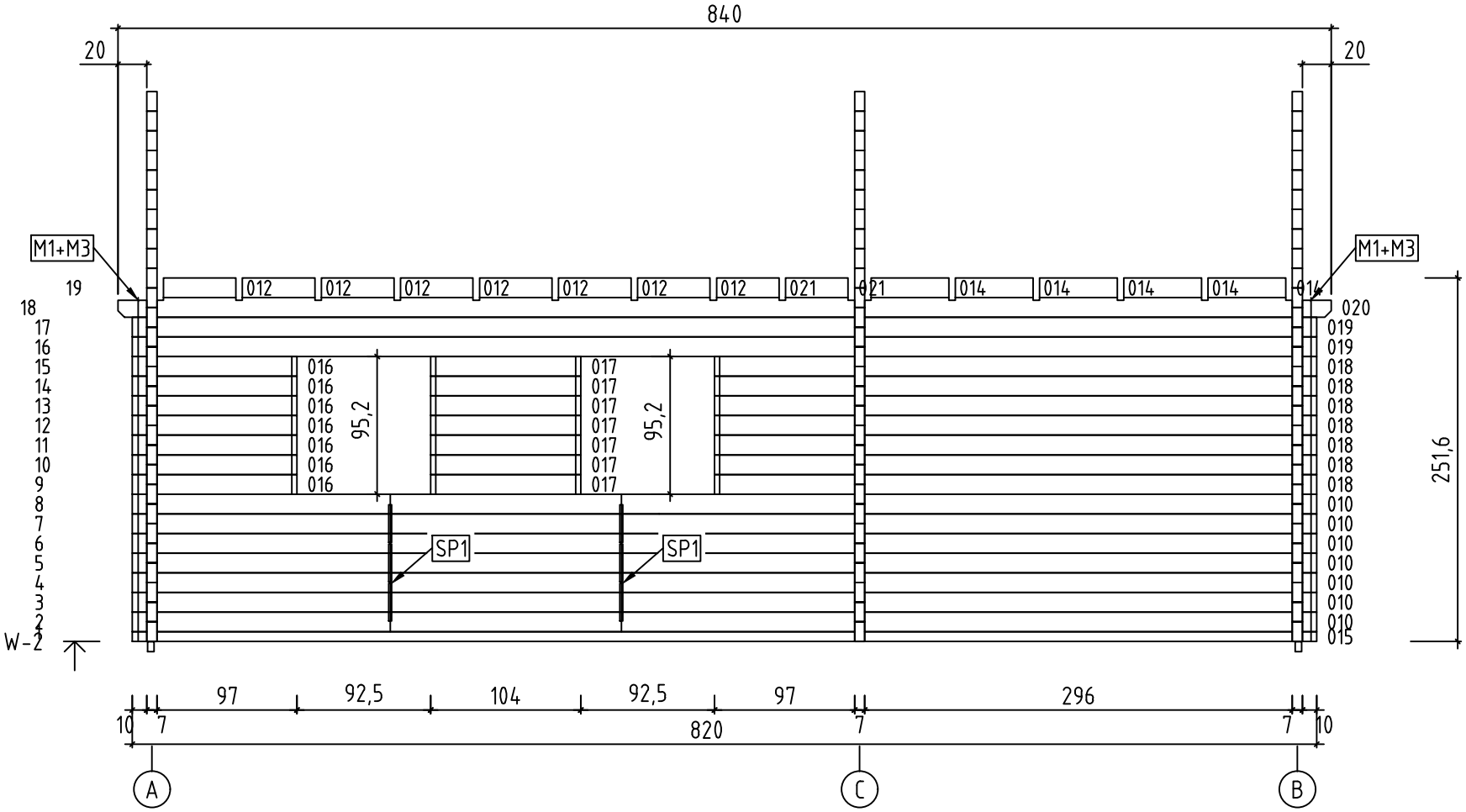

EUFRAT 70, Art.No.701944

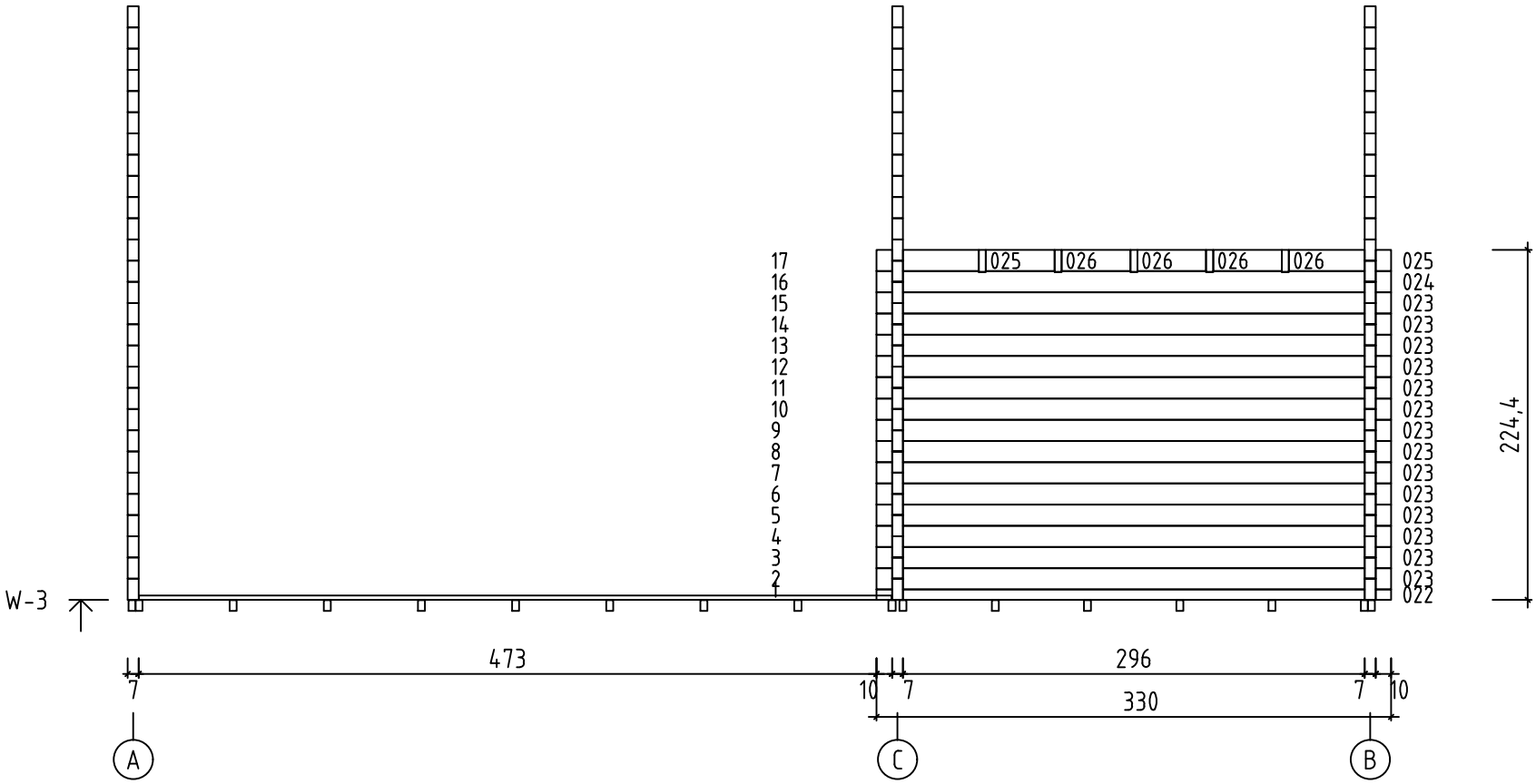

EUFRAT 70, Art.No.701944

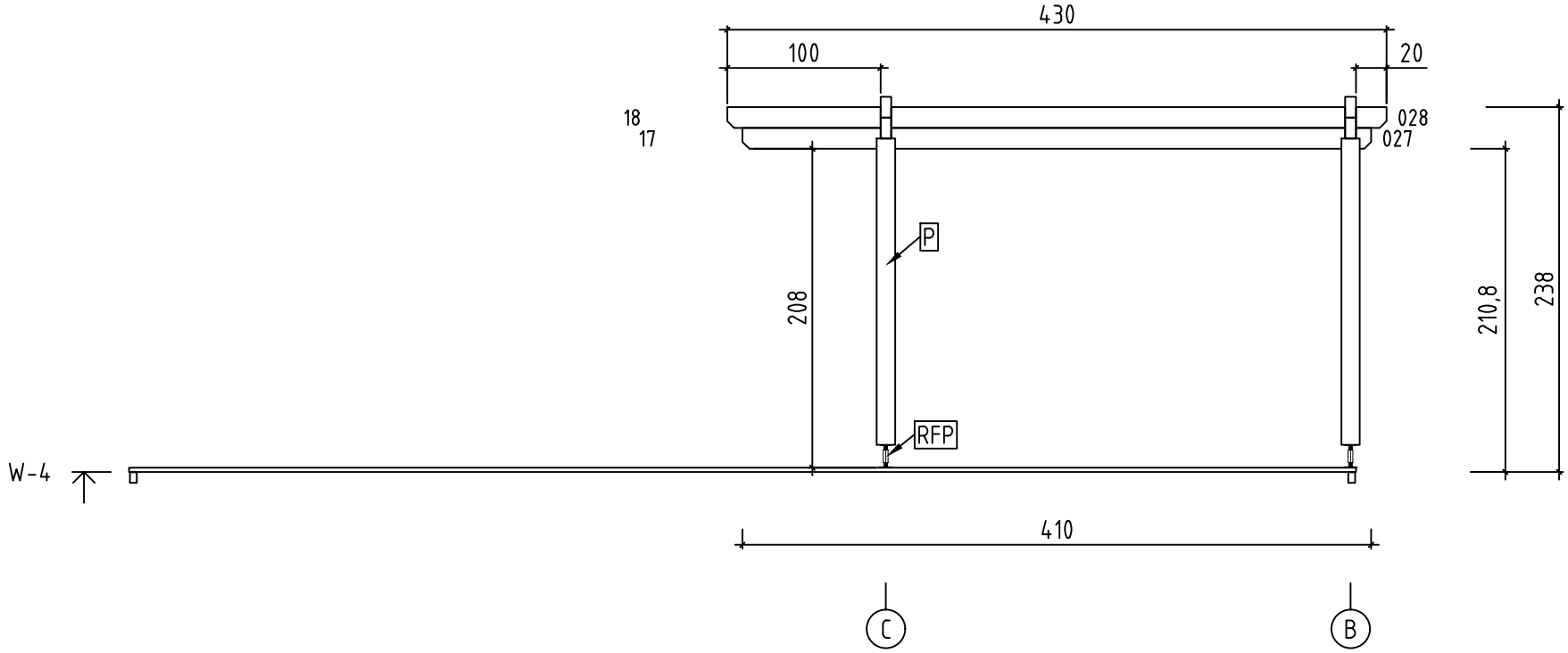

EUFRAT 70, Art.No.701944

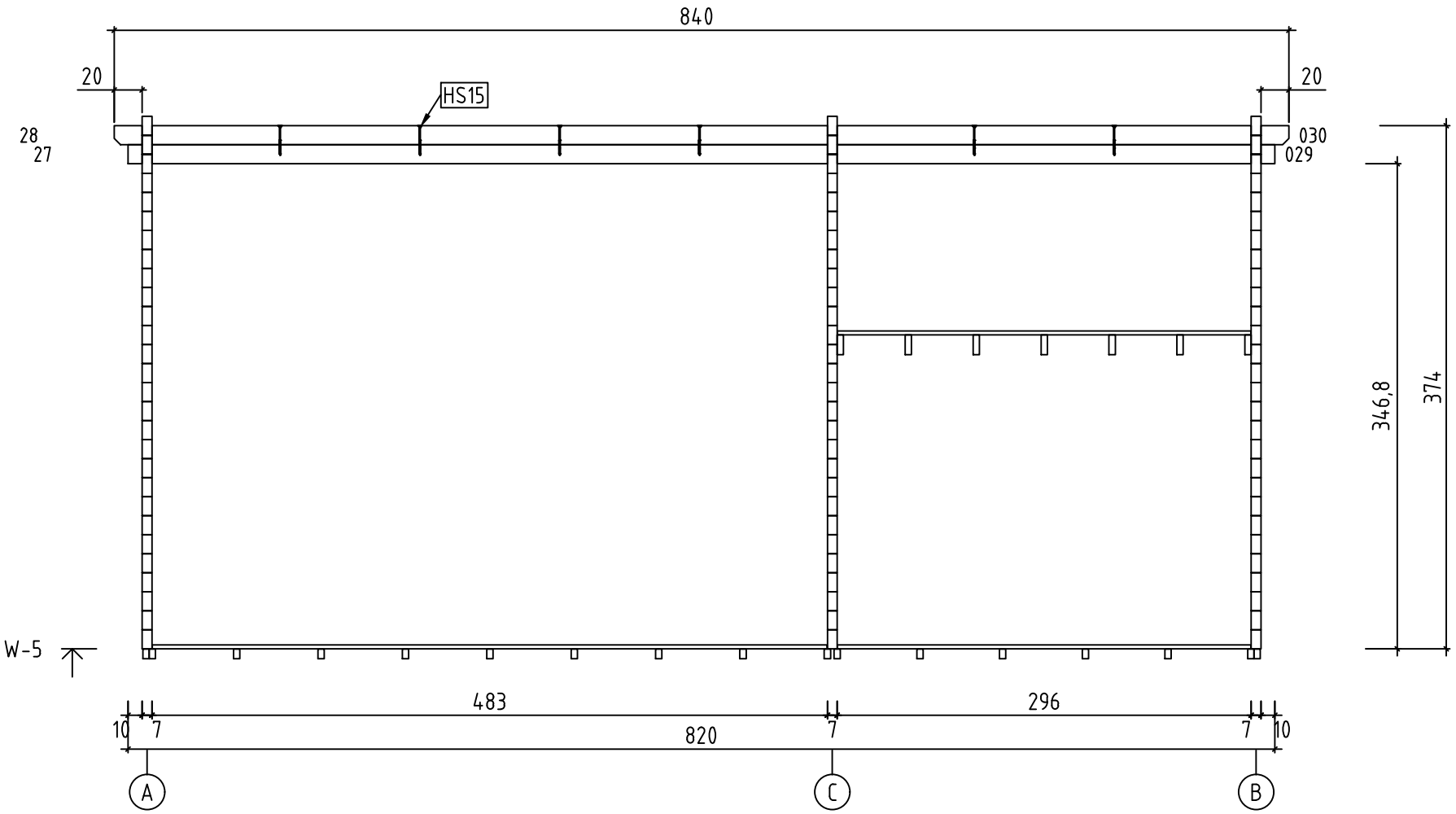

EUFRAT 70, Art.No.701944

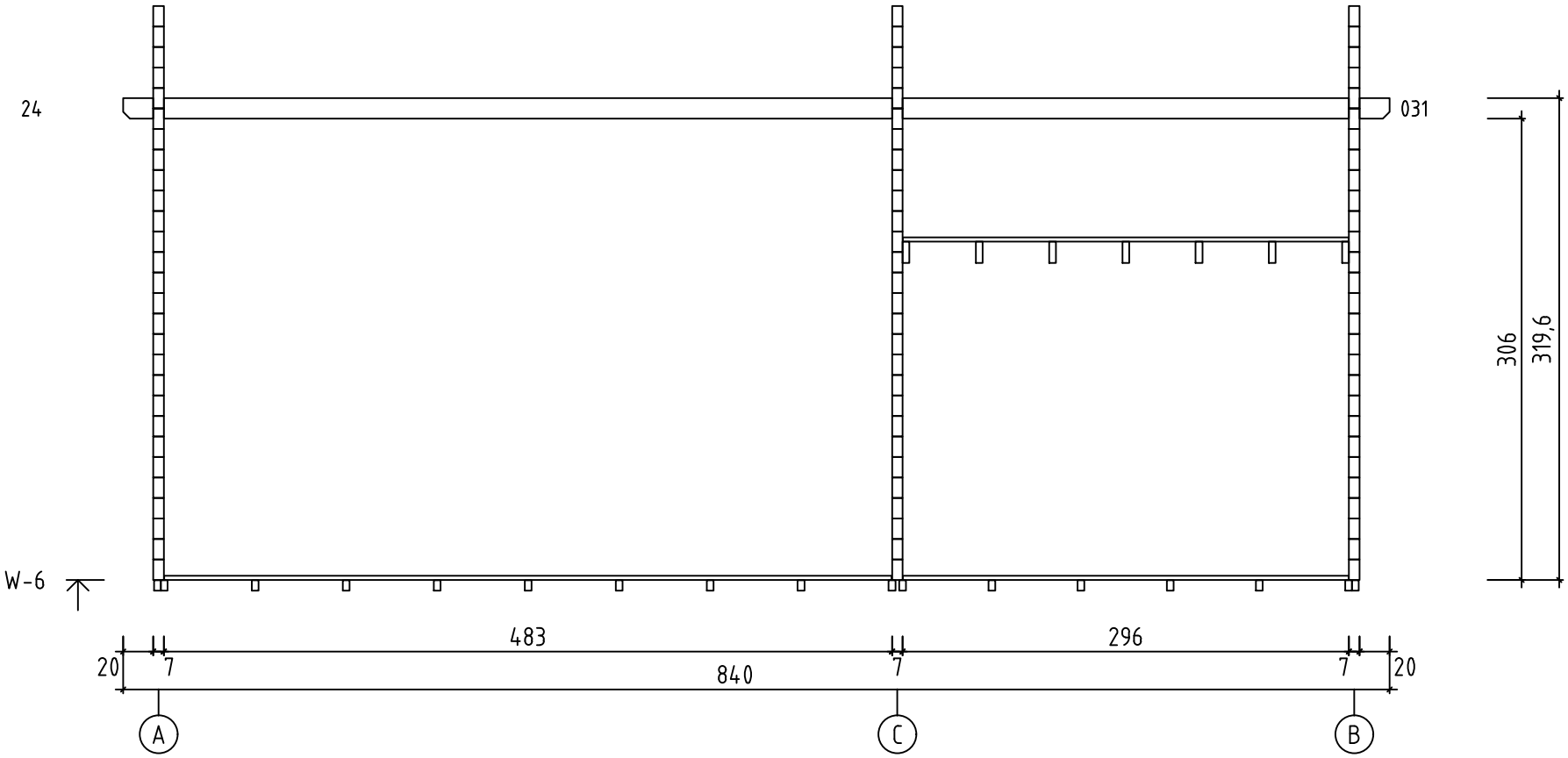

EUFRAT 70, Art.No.701944

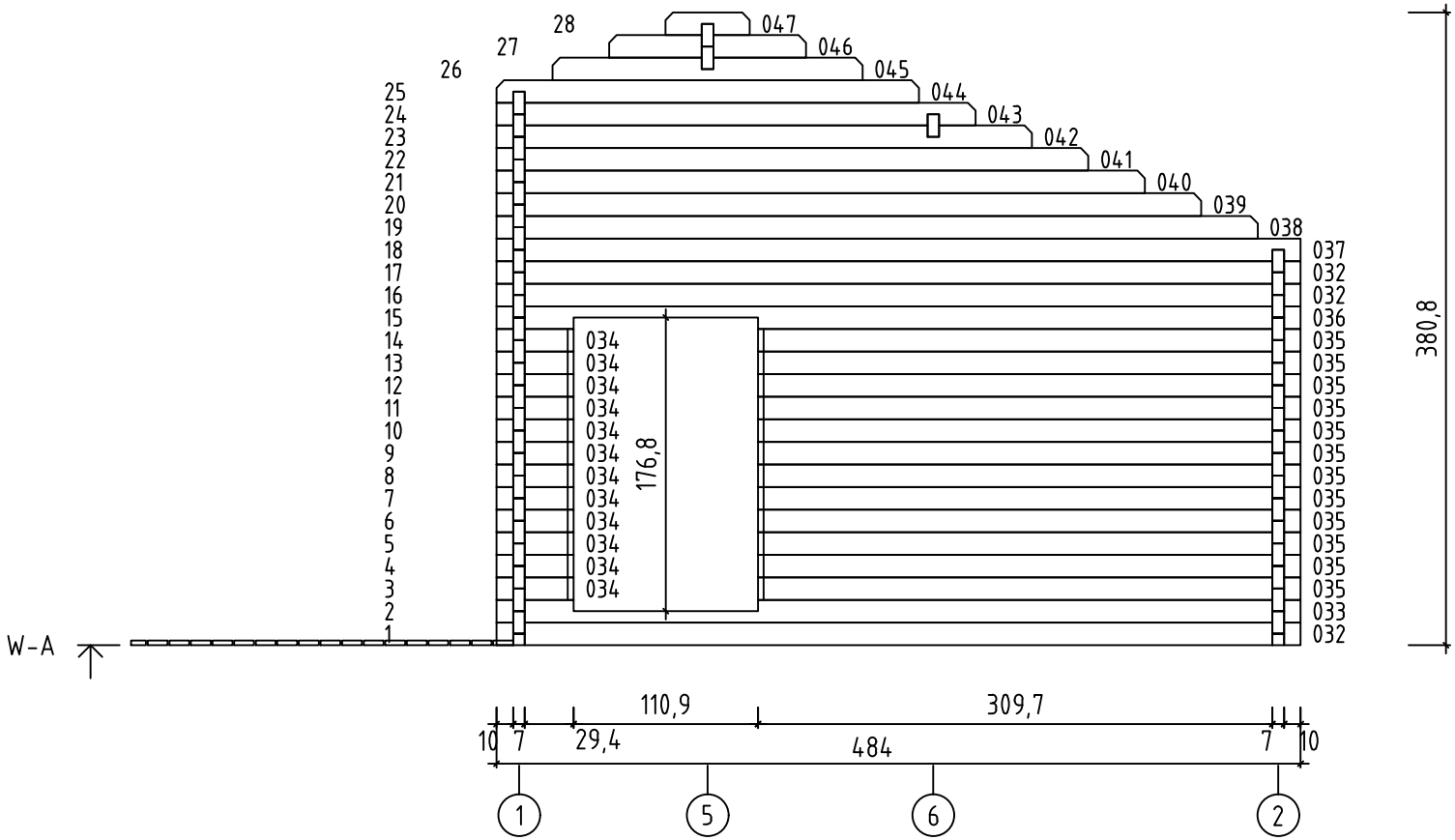

EUFRAT 70, Art.No.701944

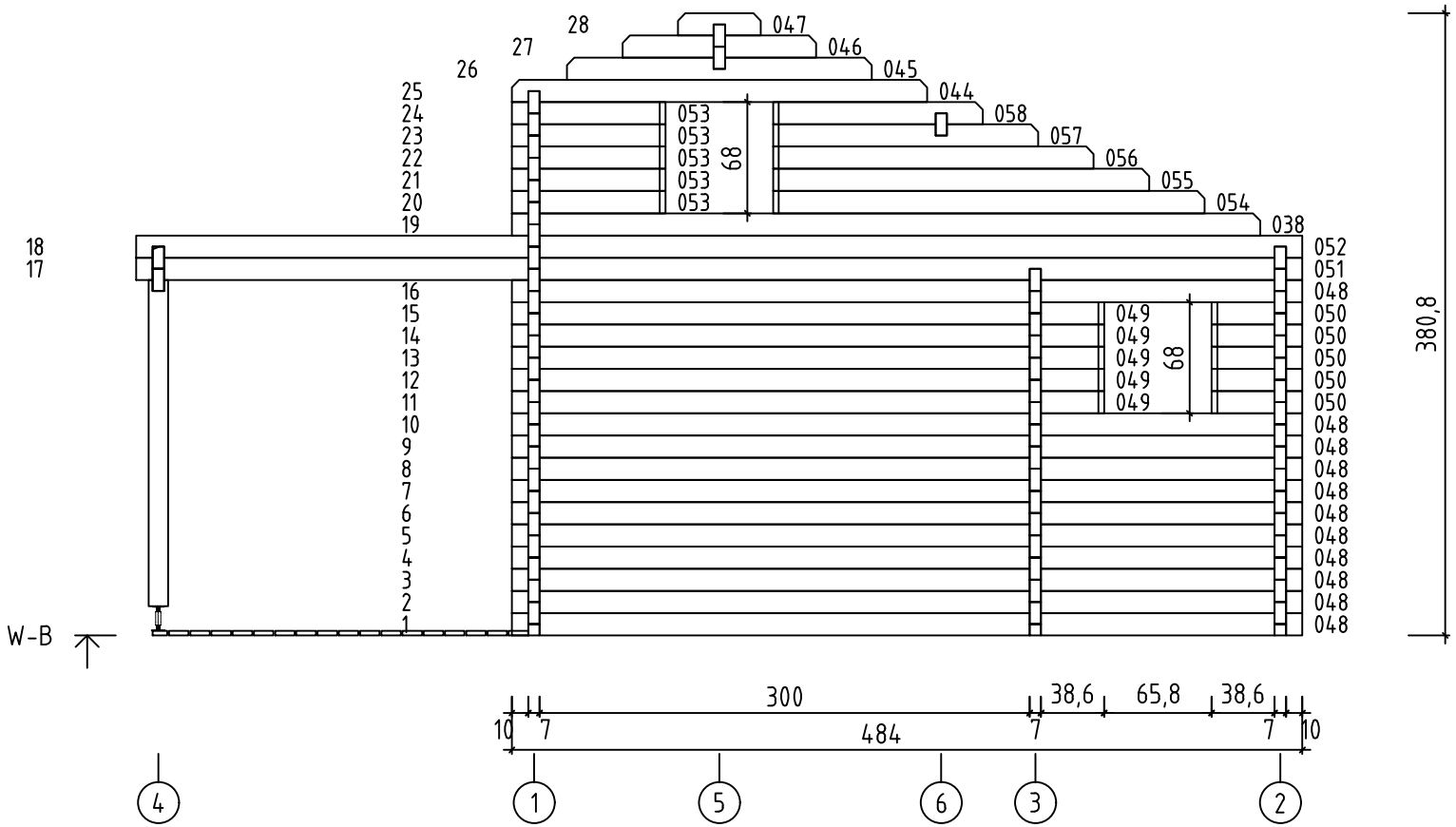

EUFRAT 70, Art.No.701944

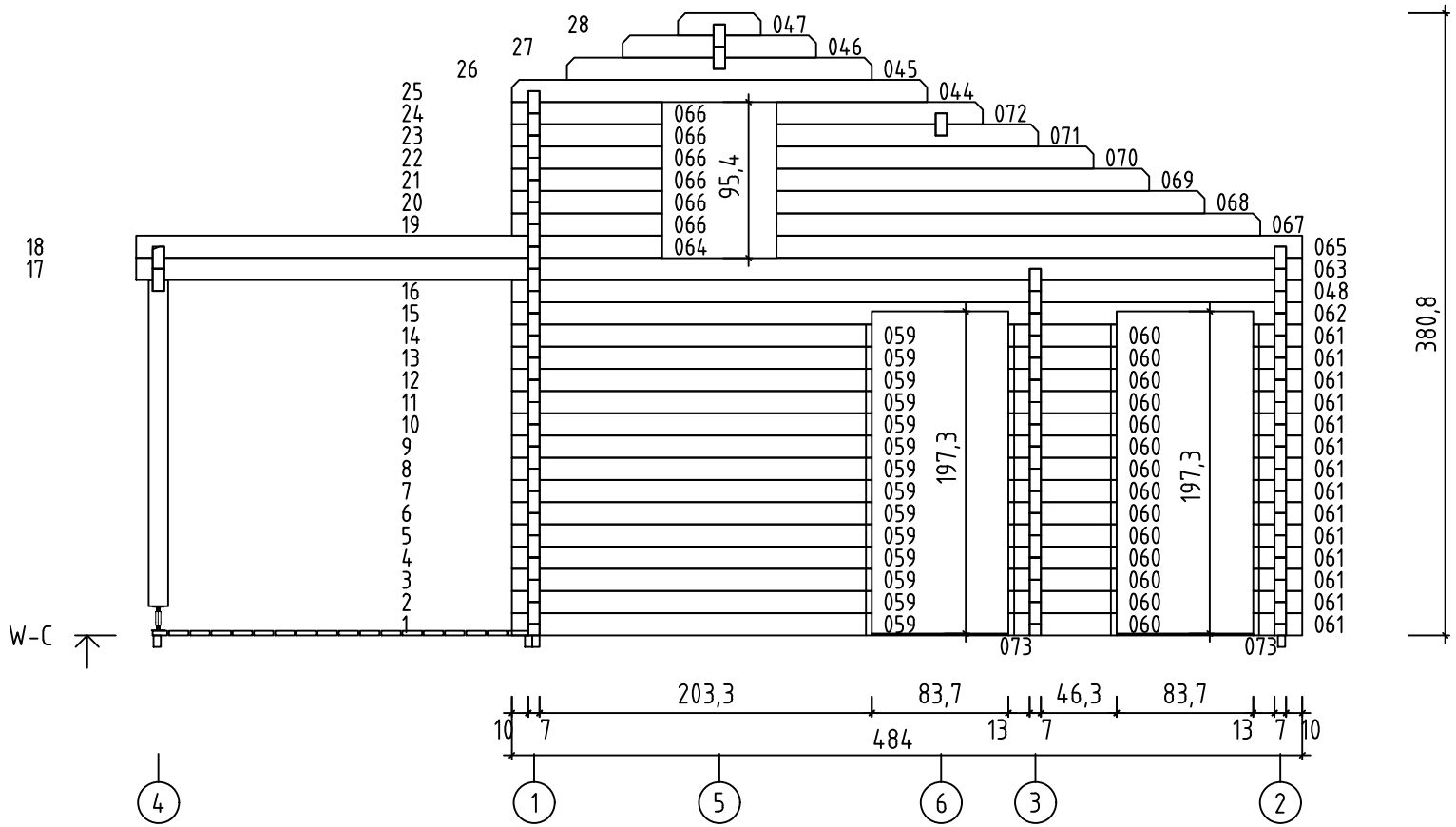

EUFRAT 70, Art.No.701944

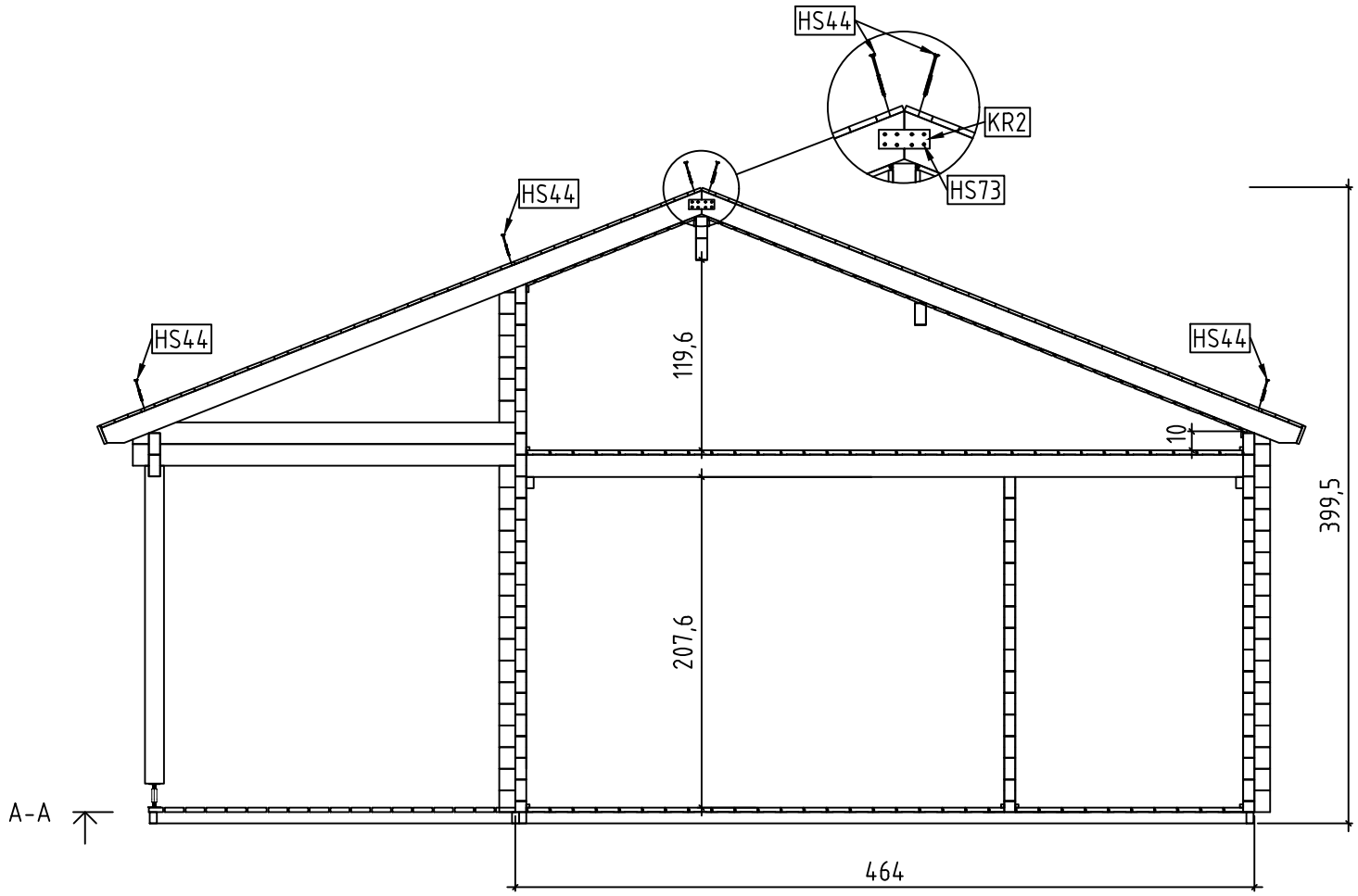

EUFRAT 70, Art.No.701944

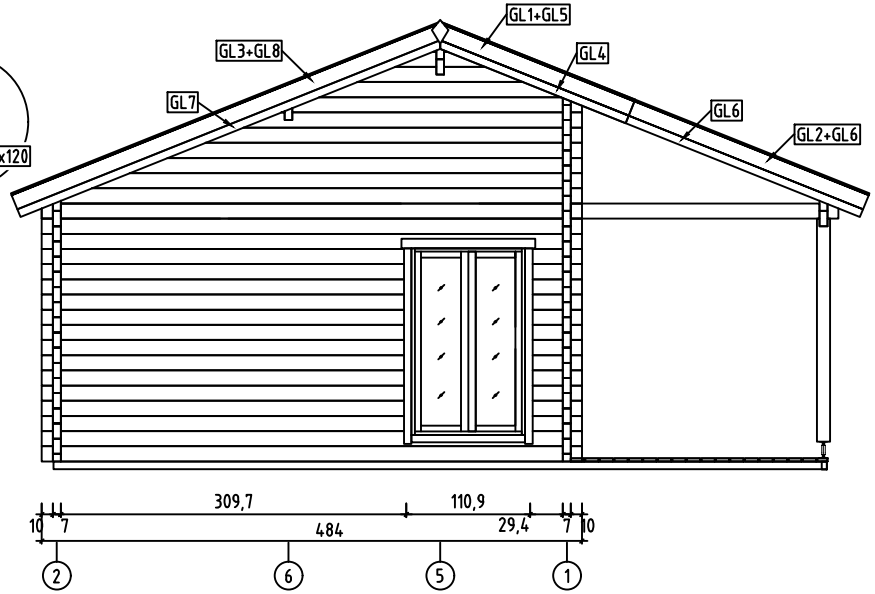

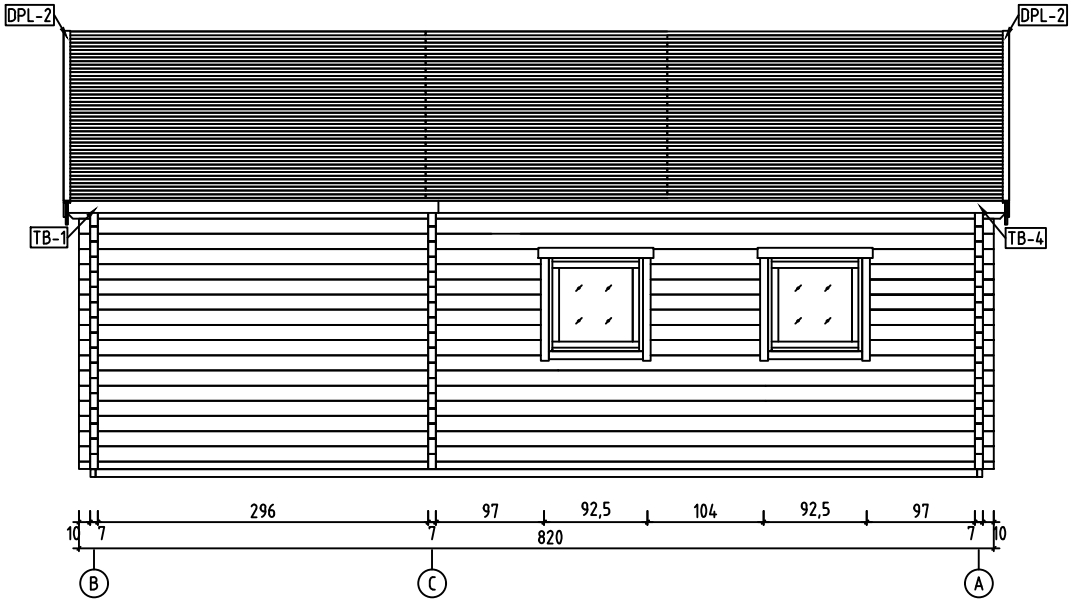

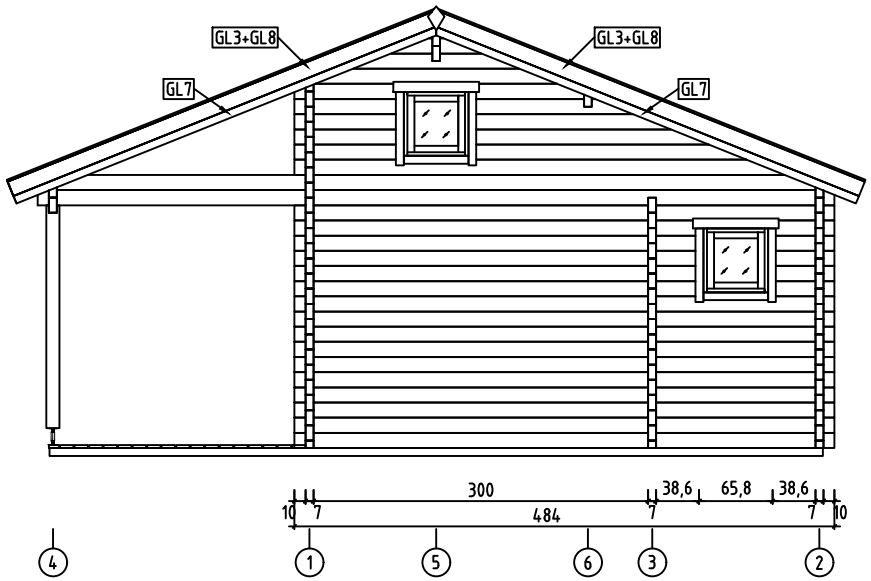

Pos	EUFRAT 70, Art.No.701944 Piece list - Stückliste - Liste des piéces - Elementi - Stuklijst - Tükitabel	Q	P (mm)	L (mm)
001	100 3240	1	70x68	3410
002	753 2960 100	1	70x68	3953
003	100 3240	1	70x136	3410
004	753 2960 100	7	70x136	3953
005	100 294	13	70x136	464
006		26	70x136	364
007	753 1017	7	70x136	1840
008	1017 100	7	70x136	1187
009	100 4830 2960 100	1	70x136	8200
010	100 4830 2960 100	15	70x136	8200
011	200 4830 2960 200	1	70x136	8400
012		14	70x136	502
013		2	70x136	433
014		10	70x136	538
015	100 4830 2960 100	1	70x68	8200
016	100 970	7	70x136	1140
017		7	70x136	1040
018	970 2960 100	7	70x136	4170
019	100 4830 2960 100	2	70x136	8200
020	200 4830 2960 200	1	70x136	8400
021		2	70x136	433
022	100 2960 100	1	70x68	3300
023	100 2960 100	14	70x136	3300

Pos	EUFRAT 70, Art.No.701944 Piece list - Stückliste - Liste des piéces - Elementi - Stuklijst - Tükitabel	Q	P (mm)	L (mm)
024	100 2960 100	1	70x136	3300
025	486 100	2	70x136	656
026		4	70x136	441
027	900 2960 100	1	70x136	4100
028	1000 2960 200	1	70x136	4300
029	100 4830 2960 100	1	70x136	8200
030	200 4830 2960 200	1	70x136	8400
031	200 4830 2960 200	1	70x136	8400
032	100 4500 100	3	70x136	4840
033	100 4500 100	1	70x136	4840
034	100 294	12	70x136	464
035	3097 100	12	70x136	3267
036	100 4500 100	1	70x136	4840
037	100 4500 100	1	70x136	4840
038	100 4412	2	70x136	4582
039	100 4072	1	70x136	4242
040	100 3732	1	70x136	3902
041	100 3392	1	70x136	3562
042	100 2424 558	1	70x136	3222
043	100 2424 218	1	70x136	2882
044	100 2373	3	70x136	2543
045	898 898	3	70x136	1866
046	558 558	3	70x136	1186

Pos	EUFRAT 70, Art.No.701944 Piece list - Stückliste - Liste des piéces - Elementi - Stuklijst - Tükitabel	Q	P (mm)	L (mm)
047	218 218	3	70x136	506
048	100 3000 1430 100	12	70x136	4840
049	100 3000 386	5	70x136	3626
050	386 100	5	70x136	556
051	100 2230 3000 1430 100	1	70x136	7140
052	100 2230 4500 100	1	70x136	7140
053	100 771	5	70x136	941
054		1	70x136	2643
055		1	70x136	2303
056		1	70x136	1963
057	995 558	1	70x136	1623
058	995 218	1	70x136	1283
059	100 2033	14	70x136	2203
060	130 463	14	70x136	663
061	130 100	14	70x136	300
062	100 3000 1430 100	1	70x136	4840
063	100 2230 3000 1430 100	1	70x136	7140
064	100 2230 750	1	70x136	3220
065	3050 100	1	70x136	3220
066	100 750	6	70x136	920
067		1	70x136	2962
068		1	70x136	2622
069		1	70x136	2282

Pos	EUFRAT 70, Art.No.701944 Piece list - Stückliste - Liste des piéces - Elementi - Stuklijst - Tükitabel	Q	P (mm)	L (mm)
070		1	70x136	1942
071	974 558	1	70x136	1602
072	974 218	1	70x136	1262
073		3	70x10	837
IAR7	Foundation - Fundament - Fondation - Fondamenta - Fundering - Immutatud alusraam	1	45x70	5317
IAR6	Foundation - Fundament - Fondation - Fondamenta - Fundering - Immutatud alusraam	3	45x70	5317
IAR3	Foundation - Fundament - Fondation - Fondamenta - Fundering - Immutatud alusraam	15	45x70	4520
IAR2	Foundation - Fundament - Fondation - Fondamenta - Fundering - Immutatud alusraam	2	45x70	3515
IAR1	Foundation - Fundament - Fondation - Fondamenta - Fundering - Immutatud alusraam	2	45x70	3515
IAR8	Foundation - Fundament - Fondation - Fondamenta - Fundering - Immutatud alusraam	1	45x70	2683
IAR5	Foundation - Fundament - Fondation - Fondamenta - Fundering - Immutatud alusraam	3	45x70	2683
IAR4	Foundation - Fundament - Fondation - Fondamenta - Fundering - Immutatud alusraam	13	45x70	2230
VT3	Mezzanine floor joists - Halbgeschoss balken - Solives de plancher mezzanine - Travi del pavimento mezzanino - Plaatduim scharnier - Vahelaetalad	5	45x140	4500
VT1	Mezzanine floor joists - Halbgeschoss balken - Solives de plancher mezzanine - Travi del pavimento mezzanino - Plaatduim scharnier - Vahelaetalad	2	45x140	3000
VT2	Mezzanine floor joists - Halbgeschoss balken - Solives de plancher mezzanine - Travi del pavimento mezzanino - Plaatduim scharnier - Vahelaetalad	2	45x140	1430
VT4	Mezzanine floor joists - Halbgeschoss balken - Solives de plancher mezzanine - Travi del pavimento mezzanino - Plaatduim scharnier - Vahelaetalad	2	45x70	2960
SR2	Rafter - Dachsparren - Chevron - Trave - Dak spar - Sarikas	31	45x140	4061
SR1	Rafter - Dachsparren - Chevron - Trave - Dak spar - Sarikas	9	45x140	1799
STP	Ceiling boards - Deckenbrett - Voliges sous plafond - Tavole per piano soffitto - Dakhout - Laelaud	44	111x15	4826
STP	Ceiling boards - Deckenbrett - Voliges sous plafond - Tavole per piano soffitto - Dakhout - Laelaud	44	111x15	2956
HLL	Floor boards - Fussbodenbretter - Lame de plancher - Pavimento - Vloerhout - Põrandalaud		137x28	389 m.
RB	Roof boards - Dachbretter - Voliges - Perlina per tetto - Dakhout - Katuselaud	33	90x18	5372
RB	Roof boards - Dachbretter - Voliges - Perlina per tetto - Dakhout - Katuselaud	33	90x18	5192

Pos	EUFRAT 70, Art.No.701944 Piece list - Stückliste - Liste des piéces - Elementi - Stuklijst - Tükitabel	Q	P (mm)	L (mm)
RB	Roof boards - Dachbretter - Voliges - Perlina per tetto - Dakhout - Katuselaud	26	90x18	4300
RB	Roof boards - Dachbretter - Voliges - Perlina per tetto - Dakhout - Katuselaud	33	90x18	3208
RB	Roof boards - Dachbretter - Voliges - Perlina per tetto - Dakhout - Katuselaud	33	90x18	3028
SV2-1	Terrace boards - Terrassenbretter - Plancher de terrasse - Piattaforme terrazzo - Terrasvloer - Terrassilaud	19	120x28	4568
SV2-2	Terrace boards - Terrassenbretter - Plancher de terrasse - Piattaforme terrazzo - Terrasvloer - Terrassilaud	19	120x28	3433
FL-1	Floor fillet - Fussbodenleiste - Corniere de finition du plancher - Finitura per pavimento (battisco pa) - Vloerafwerklijst - Põrandaliist		15x40	55 m.
LL-1	Ceiling fillet - Deckeleiste - Profil de finition sous plafond - Massello per soffitto - Dak afdeklijst - Laeliist		15x40	66 m.
DPL-1	Roofing felt fillet - Dachpappenleiste - Baguette de fixation du feutre bitumeux - Asse per fissaggio guaina bituminosa - Afdeklijst asfaltpapier - Katusepapiliist	1	18x58	1870
DPL-2	Roofing felt fillet - Dachpappenleiste - Baguette de fixation du feutre bitumeux - Asse per fissaggio guaina bituminosa - Afdeklijst asfaltpapier - Katusepapiliist	4	18x58	4130
M1	Treaded rod m12 - Gewindestange m12 - Tige filetée m12 - Barra filettata passo m12 - Draadstang 12m - Keermelatt	2		395
M2	Treaded rod m12 - Gewindestange m12 - Tige filetée m12 - Barra filettata passo m12 - Draadstang 12m - Keermelatt	2		1315
M3	Treaded rod m12 - Gewindestange m12 - Tige filetée m12 - Barra filettata passo m12 - Draadstang 12m - Keermelatt	4		2000
P	Post - Pfosten - Poteau - Piede registrabile - Stijl - Post	2	120x120	2000
TB-1	Fascia board - Traufbrett - Bandeau de toit - Finitura lati tetto - Gevellijst - Räästalaud	1	18x120	3322
TB-2	Fascia board - Traufbrett - Bandeau de toit - Finitura lati tetto - Gevellijst - Räästalaud	1	18x120	4100
TB-3	Fascia board - Traufbrett - Bandeau de toit - Finitura lati tetto - Gevellijst - Räästalaud	1	18x120	4300
TB-4	Fascia board - Traufbrett - Bandeau de toit - Finitura lati tetto - Gevellijst - Räästalaud	1	18x120	5078
TBE6	Fixing fillet - Fixirungsleiste - Profil de fixation - Massello di fissaggio - Bevestiging lijstwerk - Tenderliist	4	28x34	650
TBE6	Fixing fillet - Fixirungsleiste - Profil de fixation - Massello di fissaggio - Bevestiging lijstwerk - Tenderliist	6	28x34	916
TBE6	Fixing fillet - Fixirungsleiste - Profil de fixation - Massello di fissaggio - Bevestiging lijstwerk - Tenderliist	2	28x34	1560
TBE6	Fixing fillet - Fixirungsleiste - Profil de fixation - Massello di fissaggio - Bevestiging lijstwerk - Tenderliist	4	28x34	1729
TBE6	Fixing fillet - Fixirungsleiste - Profil de fixation - Massello di fissaggio - Bevestiging lijstwerk - Tenderliist	4	28x34	1826
TBE6	Fixing fillet - Fixirungsleiste - Profil de fixation - Massello di fissaggio - Bevestiging lijstwerk - Tenderliist	2	28x34	1920

Pos	EUFRAT 70, Art.No.701944 Piece list - Stückliste - Liste des piéces - Elementi - Stuklijst - Tükitabel	Q	P (mm)	L (mm)
GL1	Gable moulding - Giebelleiste - Planche de rive - Finitura per frontale e retro del tetto - Gevellijst - Viilulaud	1	18x90	1870
GL2	Gable moulding - Giebelleiste - Planche de rive - Finitura per frontale e retro del tetto - Gevellijst - Viilulaud	1	18x90	2306
GL3	Gable moulding - Giebelleiste - Planche de rive - Finitura per frontale e retro del tetto - Gevellijst - Viilulaud	3	18x90	4130
GL4	Gable moulding - Giebelleiste - Planche de rive - Finitura per frontale e retro del tetto - Gevellijst - Viilulaud	1	18x120	1835
GL5	Gable moulding - Giebelleiste - Planche de rive - Finitura per frontale e retro del tetto - Gevellijst - Viilulaud	1	18x120	1870
GL6	Gable moulding - Giebelleiste - Planche de rive - Finitura per frontale e retro del tetto - Gevellijst - Viilulaud	2	18x120	2306
GL7	Gable moulding - Giebelleiste - Planche de rive - Finitura per frontale e retro del tetto - Gevellijst - Viilulaud	3	18x120	4094
GL8	Gable moulding - Giebelleiste - Planche de rive - Finitura per frontale e retro del tetto - Gevellijst - Viilulaud	3	18x120	4130
KL4	Lengthening bolt for treaded rod - Verlängerungsmutter für gewindestange - Manchon de raccordement de tige filetée - Bullone per barra filettata passo - Extensie moer voor draadstang - Jätkumutter keermelatile	4		
KL1	Drive nut treaded rod - Einshlagmutter für gewindestange - Écrou a frapper pour tige filitée - Dado guida per barra filettata - Aandrijfmoer / aanslagmoer voor draadstang - Löökmutter keermelatile	4		
KL2	Nut for treaded rod - Mutter für gewindestange - Écrou pour tige filetée - Dado per barra filettata - Moer voor draadstang - Mutter keermelatile	4		
KL3	Plain washer treaded rod - Unterlegscheibe für gewindestange - Rondelle plate pour tige filetée - Rondella per barra filettata - Sluitring voor draadeind - Seib keermelatile	4		
HS12	Screw for gable segment - Schrauben für deckblatt - Vis pour fixation losange de finition - Viti x frontali tetto - Schroef voor gevelpunt segment - Kruvi rombile	4	3.5x35	
HS25	Screw for floor - Schrauben für fussbodenbretter - Vis pour plancher - Viti per le perline del pavimento - Schroef voor vloerhout - Kruvi põrandale	950	3.5x50	
HS32	Screw for fascia boards - Schrauben für traufbretter - Vis pour fixation bandeau de toit - Viti x striscia del tetto - Schroef voor gevellijst - Kruvi räästalauale	86	3.5x50	
HS84	Screw for fixing fillet of door and window - Schrauben für fixirungsleiste - Vis pour profil vertical de fixation pour ouvertures des fenetres et portes - Viti per massello di fissaggio - Schroeven voor bevestiging van deur en raam lijsten - Kruvi tenderlüstudele	106	3.5x50	
HS16	Screw for gable moulding - Schrauben für giebelleiste - Vis pour fixation planche de rive - Vite per fissare finiture davanti e dietro del tetto - Schroef voor gevellijst - Kruvi viilulauale	114	3.5x50	
HS73	Screw for connecting plate - Schrauben für Anschlussplatte - Vis pour plaque métallique de connexion - Vite per piastra di collegamento - Schroef voor verbindingsplaat - Kruvi naelutusplaadile	160	4x40	
HS34	Screw for post - Schrauben für pfosten - Vis de fixation des poteaux - Viti per inviare - Schroef voor stijlen - Kruvi postile	4	4x60	
HS36	Screw for stepladder - Schraube für leiter - Vis d'assemblage des marches de l'echelle Vite per scaletta - Schroef voor trapladder - Kruvi redeli montaažiks	36	4x60	
HS89	Screw for beam - Schrauben zur befistigung dachsparren - Vis pour solive (s) - Viti per perline - Schroef voor balk (gording) - Kruvi talale	64	5x100	
HS40	Screw for 1. wall beam - Schraube für 1. bohlenreihe - Vis de fixations 1ere rangée de madriers avec poutrelles de fondations - Vite fissaggio alle fondamenta - Schroef voor 1 wandbalk - Kruvi poollauale	17	5x120	
HS39	Screw for foundation - Schrauben zur befistigung fundament - Vis de fixations des poutrelles de fondations - Viti x fondamenta - Schroef voor fundering - Kruvi alusraamile	90	5x90	

Pos	EUFRAT 70, Art.No.701944 Piece list - Stückliste - Liste des piéces - Elementi - Stuklijst - Tükitabel	Q	P (mm)	L (mm)
HS48	Screw for pos.012-014; 021; 025; 026 - Schrauben für pos.012-014; 021; 025; 026 - Vis pour pos.012-014; 021; 025; 026 - Viti per fissare elemento vedi figura in pos.012-014; 021; 025; 026 - Schroef voor pos.012-014; 021; 025; 026 - Kruvi pos.012-014; 021; 025; 026	68	6x180	
HS44	Screw for rafter - Schrauben für dachsparren - Vis pour chevron - Vite per trave - Schroef voor dakspar - Kruvi sarikatele	91	6x180	
HS49	Screw for post height adjustment - Schrauben für regulierungsschraube für pfosten - Vis de fixation de support réglable de poteau - Viti per fissare ed aggiustare l'altezza del palo verticale - Schroef voor hoogte instelling stijlen - Kruvi vajumispoldile	16	6x50	
HS15	Screw for wall details - Schraube für wand details - Vis pour mur details - Viti per elementi della porta - Schroef voor wand details - Kruvi seinadetailile	6	8x220	
MS	Screw for doorstep - Schrauben für swelle - Vis pour fixation barre de seuil - Vite per soglia della porta - Schroef voor deurdorpel - Kruvi lävepakule	6	4.5x65	
NF3	Screw for terrace - Schrauben für terrassenbretter - Vis pour fixation de terrasse - Viti per terrazza - Schroef voor terrasvloer - Kruvi terrassilauale	576	4.2x55	
SH70	Hammer block - Schlagholz - Calle de frappe - Blocco di legno da usare come cuscinetto quando si usa il martello - Slagklos - Löögiklots	2		
NFD	Zn nail for roofing felt fillet - Zn nägel für dachpappenleiste - Pointe pour baguette de fixation feutre bitumeux - Chiodi x carta bituminosa x tetto - Spijker(nagel) voor asfaltpapier afdeklijst - Papiliistunael	41	2x40	
NFC	Zn nail for ceiling fillet - Zn nägel deckeleiste - Pointe pour profil de finition sous plafond - Chiodi zincati per massellini del soffitto - Spijker(nagel) voor plafond afdeklijst - Nael laeliistule	133	1.4x40	
NFF	Zn nail for floor fillet - Zn nägel für fussbodenleiste - Pointe pour corniere de finition du plancher - Chiodi x fissaggio pavimento - Spijker(nagel) voor vloer afdeklijst - Nael põrandaliistule	111	1.4x40	
NF2	Zn nail for roof - Zn nägel für dachbretter - Pointe pour fixation voliges de toit - Chiodi x perline tetto - Spijker(nagel) voor dakhout - Nael katuselauale	1730	2.1x50	
NF2	Zn nail for ceiling boards - Zn nägel für deckenbretter - Clous pour voliges sous plafonds - Chiodo per il tavolo del soffitto - Spijkers voor plafondplaat - Nael laelauale	755	2.1x50	
KR2	Connecting plate - Anschlussplatte - Plaque métallique de connexion - Piastra di collegamento - Verbindingsplaat - Naelutusplaat	20		
ORZ	Montage set for doors and windows - Montage-set für türen und fenster - Jeu de montage portes et fenetres - Set di assemblaggio per porte e finestre - Montage set voor deur en raam - Orthez akna ja ukse montaaživahendid	1		
GS	Gable segment - Deckblatt - Losange de finition - Decorazione in legno x frontale tetto - Gevelpunt segment - Romb	2		
SP1	Hidden fixing - Holzdübel - Tourillon bois - Fissaggio a scomparsa - Verloren kop spijker - Salapulk	14		260
RFP	Post height adjustment - Pfostenträger verstellbar - Support réglable de poteau - Piede registrabile in altezza - Stelschroef voor stijlpost - Vajumispolt	2		
LR	Ladder - Leiter - Echelle - Scala a pioli - Ladder - Redel 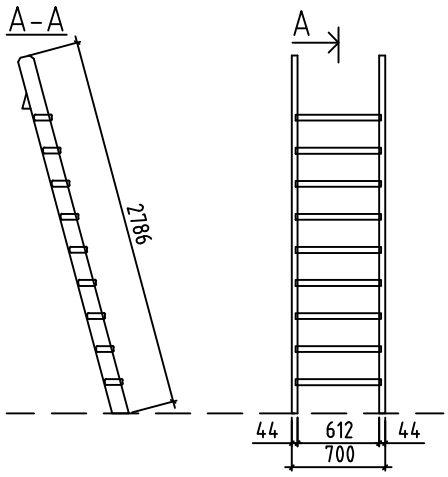 	1		

Pos	EUFRAT 70, Art.No.701944 Piece list - Stückliste - Liste des piéces - Elementi - Stuklijst - Tükitabel	Q	P (mm)	L (mm)
	Window - Fenster - Fenetre - Finestra - Raam - Aken 916x916 3+ A.0P.K 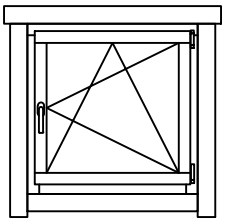	2		
	Window - Fenster - Fenetre - Finestra - Raam - Aken 916x916 3+ A.0V.K 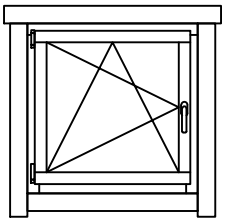	1		
	Window - Fenster - Fenetre - Finestra - Raam - Aken 650x650 3+ A.0V.cK 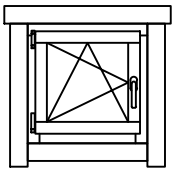	2		
	Window - Fenster - Fenetre - Finestra - Raam - Aken 1100x1729 3+ TA.0P.bK 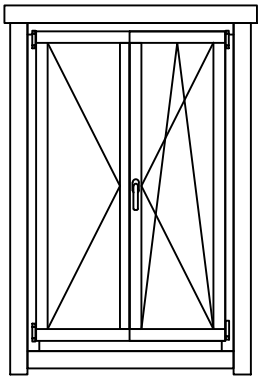	3		

Pos	EUFRAT 70, Art.No.701944 Piece list - Stückliste - Liste des piéces - Elementi - Stuklijst - Tükitabel	Q	P (mm)	L (mm)
	Door - Tür - Porte - Porte - Deur - Uks 827x1933 2+ U.20P.K 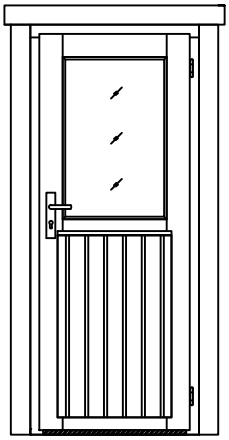	1		
	Door - Tür - Porte - Porte - Deur - Uks 827x1933 U.3TP 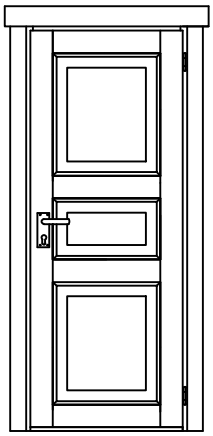	2		

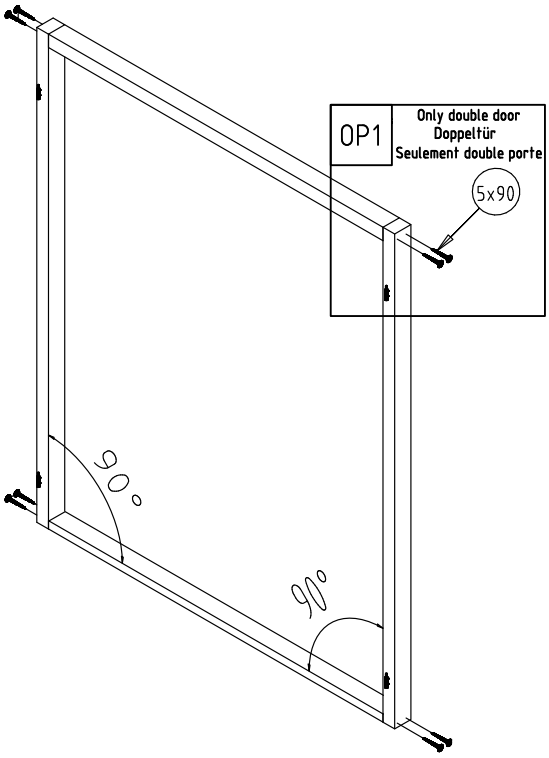
OP1
Only double door
Doppeltür
Seulement double porte
5x90
90°
90°

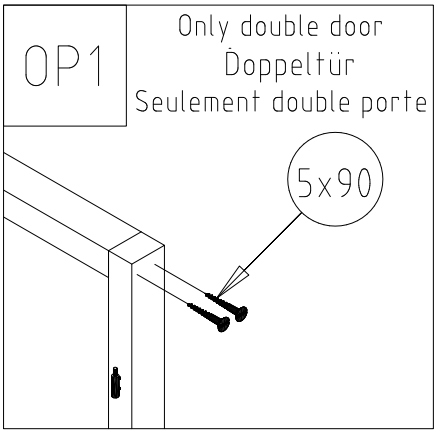
OP1
Only double door
Doppeltür
Seulement double porte
5x90

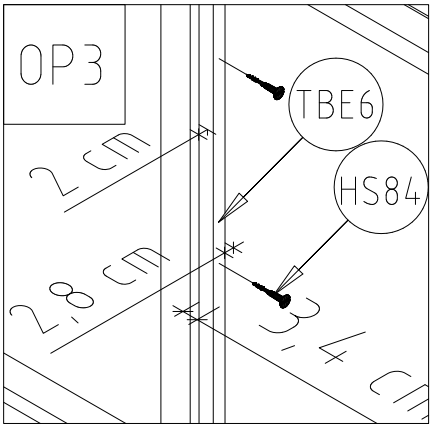
OP3
TBE6
HS84
2 cm
2,8 cm
3,4 cm

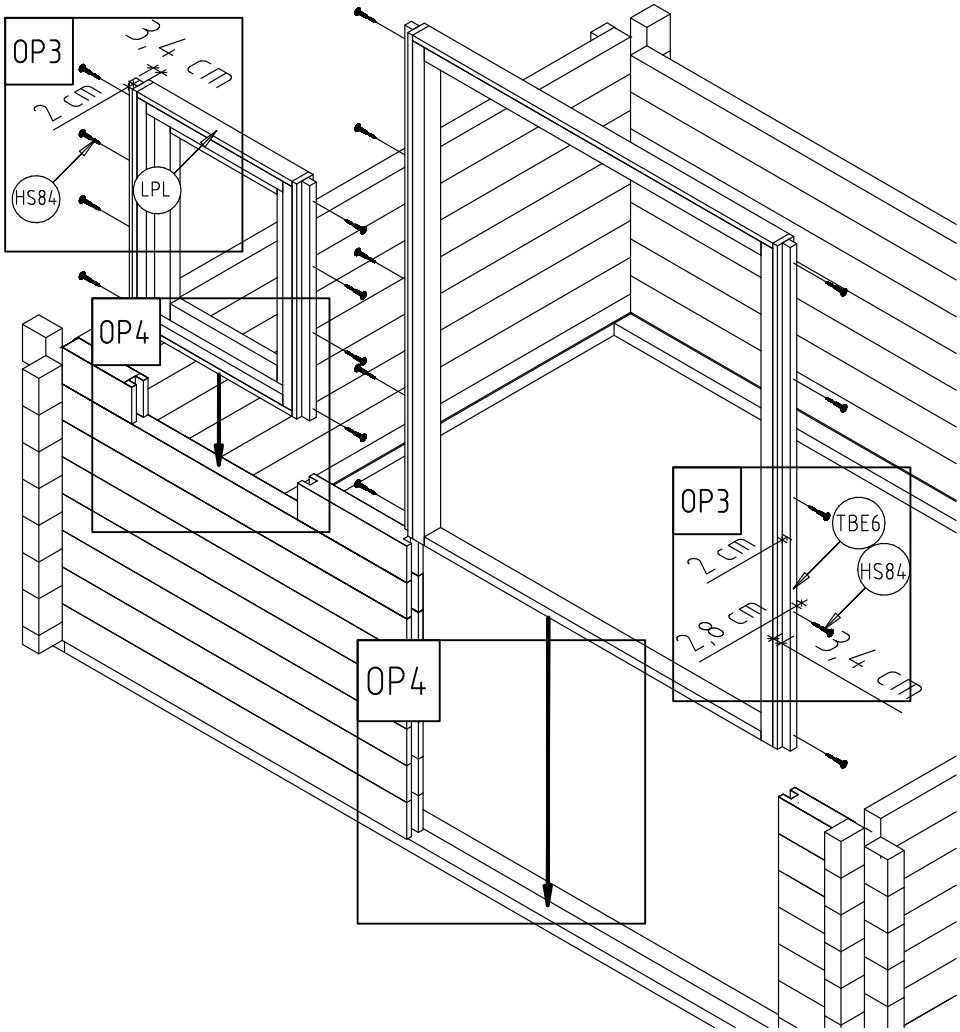
OP3
3,4 cm
2 cm
HS84
LPL
OP4
OP3
TBE6
HS84
2 cm
2,8 cm
3,4 cm
OP4

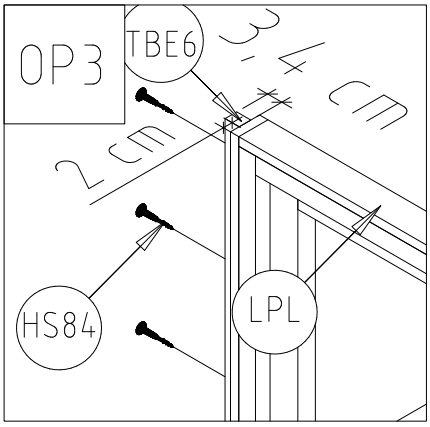
OP3
TBE6
3,4 cm
2 cm
HS84
LPL

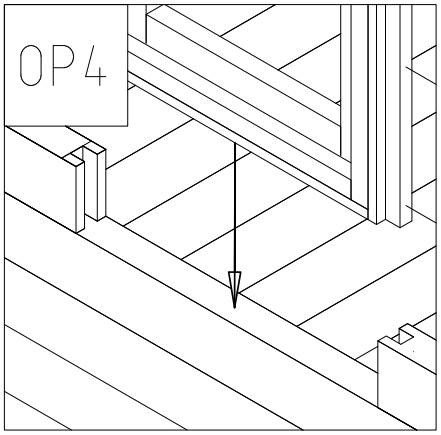
OP4

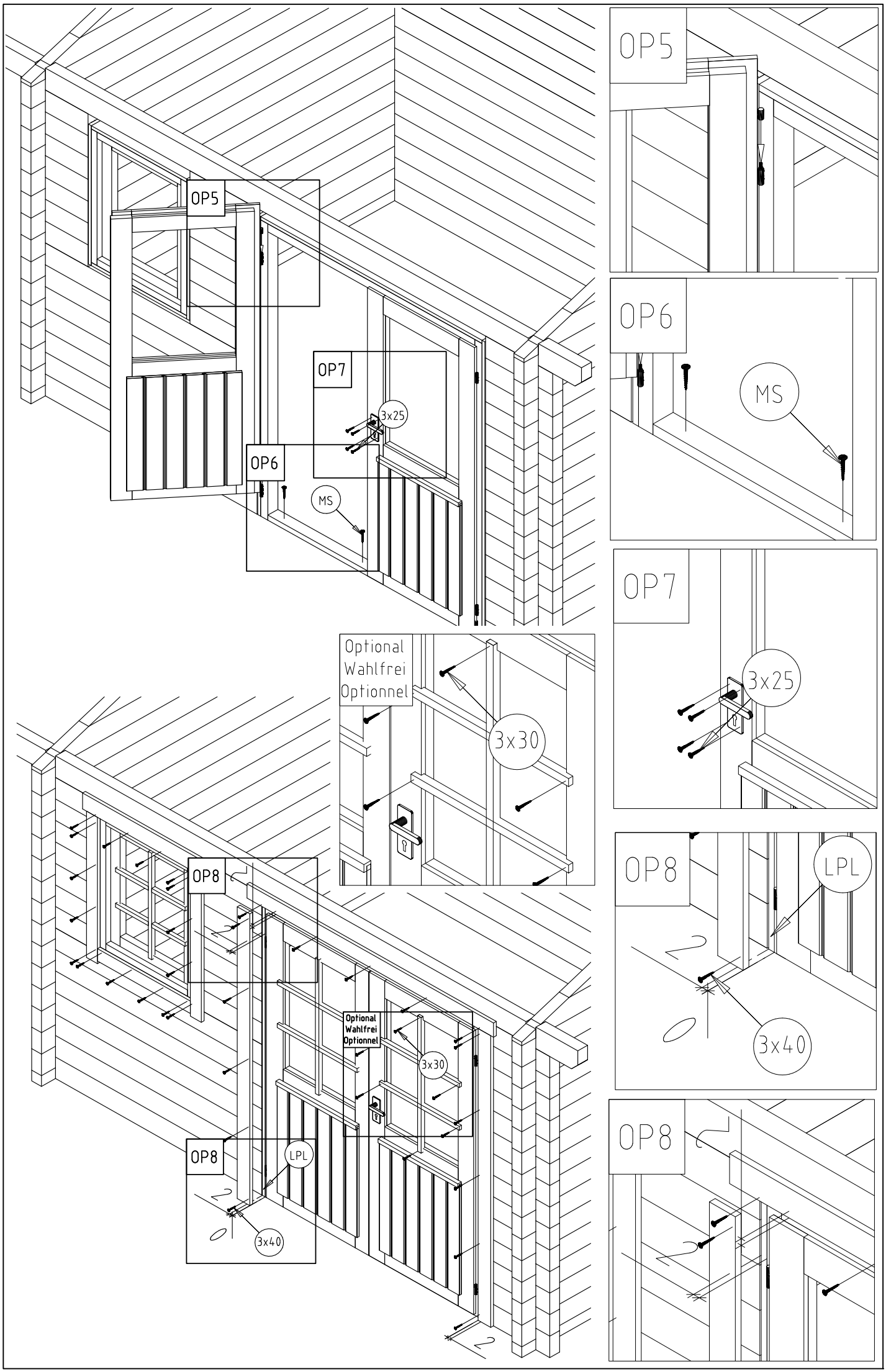
OP5
OP6
OP7
3x25
MS
Optional
Wahlfrei
Optionnel
3x30
OP8
LPL
3x40

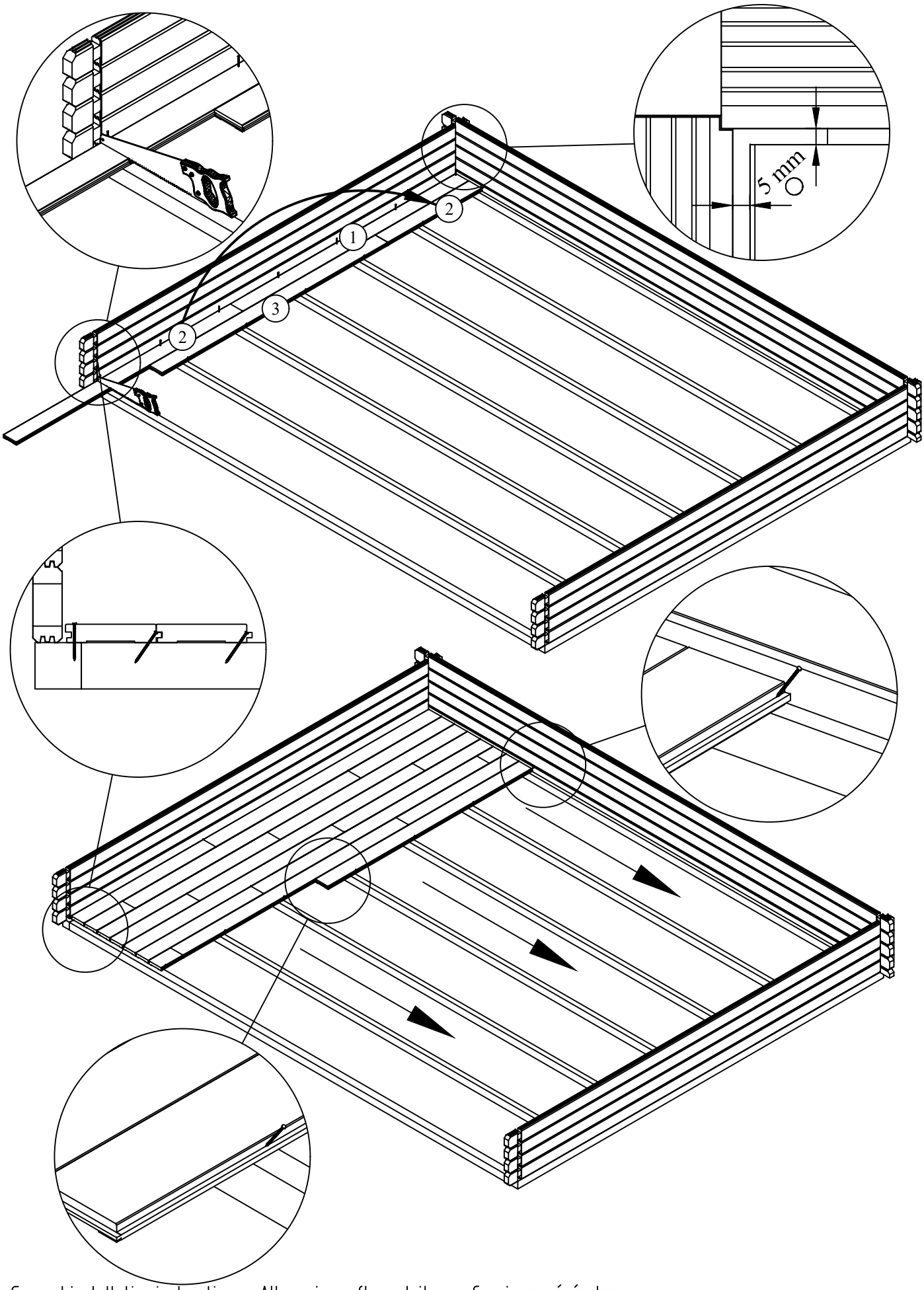

General installation instructions - Allgemeine aufbauanleitung - Consignes générales de montage - Istruzioni per l assemblaggio - Algemene opbouwhandleiding - Üldine püstitusjuhend

Hinweise auf Gefahren, Unterlassungen und Bedienung

Um Schäden am Fenster zu vermeiden, ist folgendes zu beachten:

- Flügel nicht zusätzlich belasten,
- Flügel nicht gegen die Leibung überdrehen,
- keine Gegenstände zwischen Rahmen und Flügel klemmen.

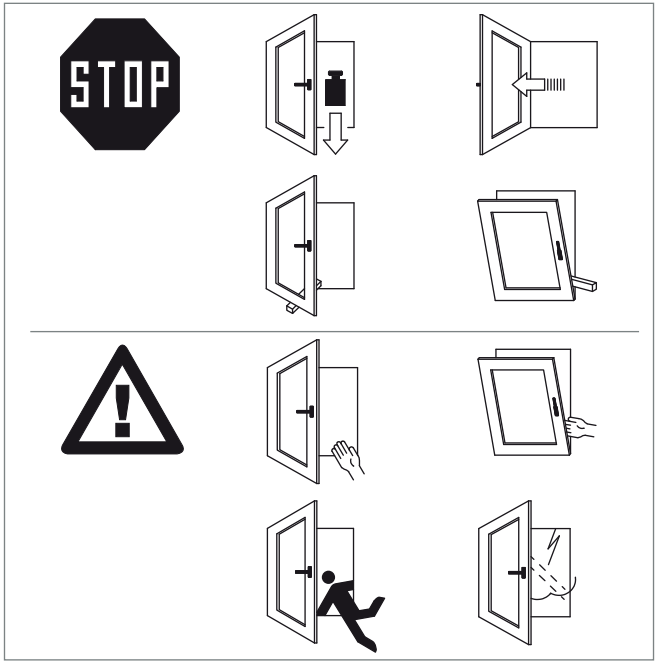

Um Unfälle zu vermeiden wird auf folgende Gefahren hingewiesen:

- Die Verletzungsgefahr durch Einklemmen im Spalt zwischen Rahmen und Flügel,
- die Absturzgefahr am geöffneten Fenster,
- Verletzungen durch Windstoß in Drehstellung.

Drehkippfenster bedienen (Bedeutung der Symbole)

grün: Flügel geschlossen
blau: Flügel in Kippstellung zum Lüften
rot: Flügel in Drehstellung zum Reinigen und zur Stoßlüftung

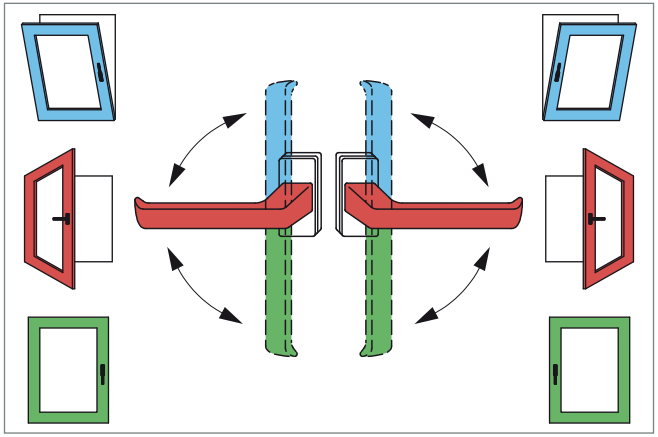

Achtung:

Um Gefahren zu vermeiden, müssen Fensterflügel in Drehstellung gehalten oder fixiert werden.

Gewährleistung erhalten!

Hinweise zur Pflege und Wartung bzw. Vermeidung von Schäden und Unfällen sowie zur Bedienung, sind zur Aufrechterhaltung der Gewährleistung unbedingt zu beachten und zu befolgen.

Bedienungs-Aufkleber bei Bedarf bitte anfordern.

0-45981-DD-0-0 | 01 | 05.2012 | G25894 | Printed in Germany

Bedienung, Pflege und Wartung
3+, 4+, 5+
Drehkippbeschlag

Fenster richtig pflegen, warten und bedienen

Adresse / Ihr Fensterservice:

Vorsprung mit System

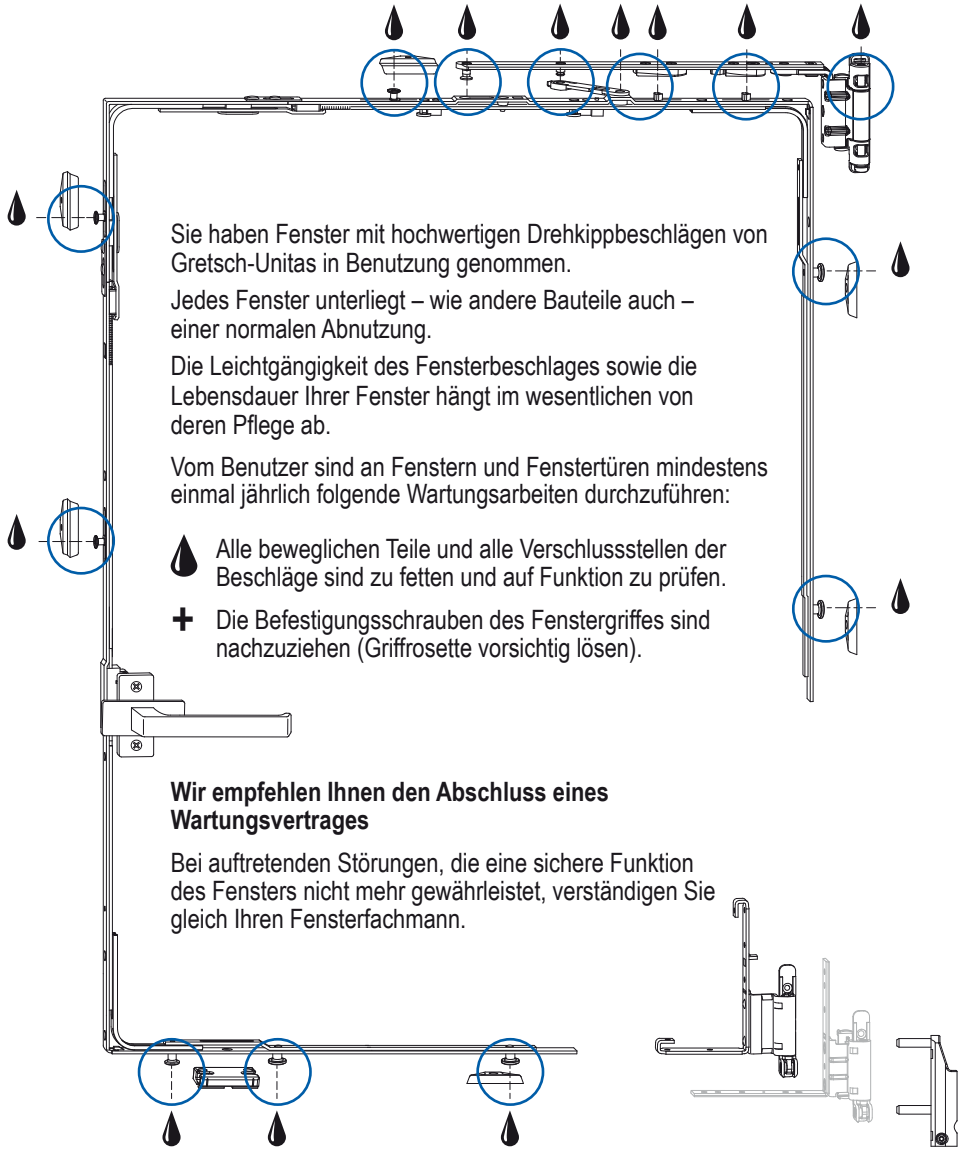

Sie haben Fenster mit hochwertigen Drehkippbeschlägen von Gretsch-Unitas in Benutzung genommen.

Jedes Fenster unterliegt – wie andere Bauteile auch – einer normalen Abnutzung.

Die Leichtgängigkeit des Fensterbeschlages sowie die Lebensdauer Ihrer Fenster hängt im wesentlichen von deren Pflege ab.

Vom Benutzer sind an Fenstern und Fenstertüren mindestens einmal jährlich folgende Wartungsarbeiten durchzuführen:

- Alle beweglichen Teile und alle Verschlussstellen der Beschläge sind zu fetten und auf Funktion zu prüfen.
- \+ Die Befestigungsschrauben des Fenstergriffes sind nachzuziehen (Griffrosette vorsichtig lösen).

Wir empfehlen Ihnen den Abschluss eines Wartungsvertrages

Bei auftretenden Störungen, die eine sichere Funktion des Fensters nicht mehr gewährleistet, verständigen Sie gleich Ihren Fensterfachmann.

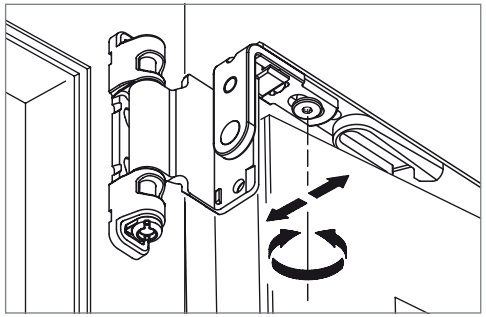

Flügelandruck einstellen

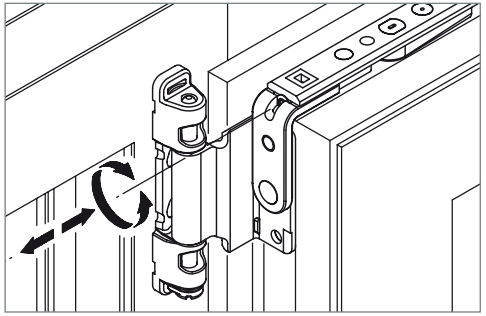

Seitliche Flügeleinstellung – Schere

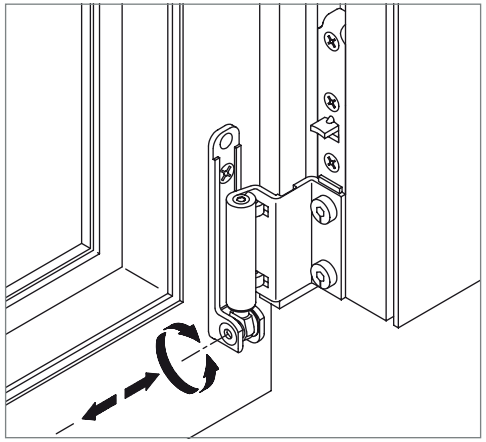

Seitliche Flügeleinstellung – Ecklager

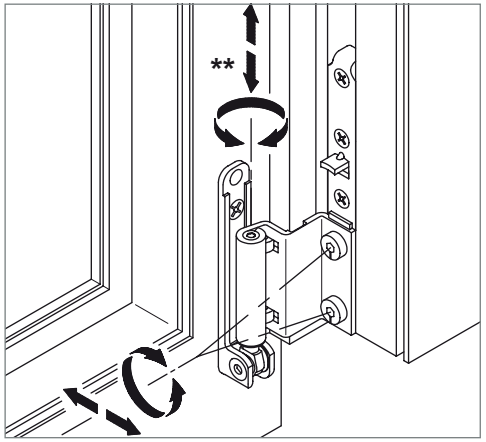

Flügel anheben, Andruck einstellen

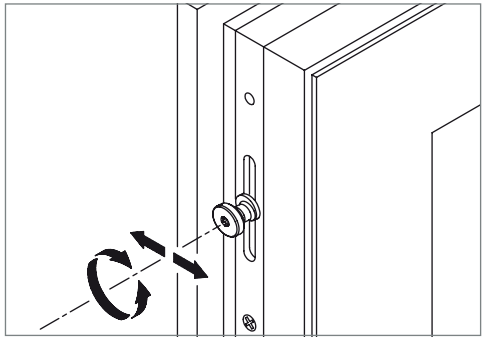

Flügelandruck regulieren

Wir empfehlen, die Fensteroberfläche und die Verglasung regelmäßig zu überprüfen und Schäden auszubessern.

Die Fenster-Dichtung darf nicht gestrichen und nicht lackiert werden.

Bei Bedarf übernimmt Ihr Fensterhersteller die Flügeleinstellung! *

(*) Einstellwerkzeug = Torx 15 Schraubendreher bzw. Sechskantschlüssel SW 4 (**)

Mise en garde des mauvaises utilisations

Consignes à respecter afin de préserver le bon fonctionnement de la fenêtre:

- Ne pas surcharger le vantail,
- Ne pas forcer l'ouverture du vantail contre l'ébrasement,
- Ne pas coincer d'objet entre l'ouvrant et le dormant.

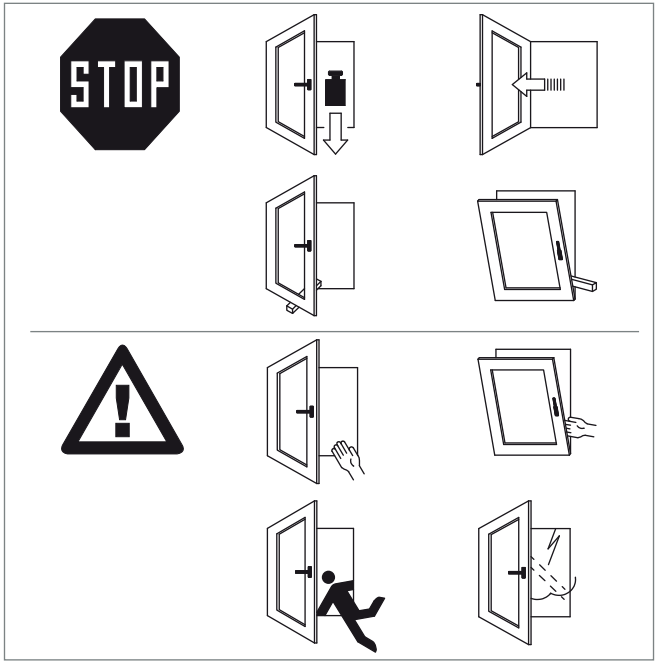

Mise en garde des dangers:

- Risque de blessures par pincement entre ouvrant et dormant, vantail entre ouvert,
- Risque de chute par fenêtre ouverte,
- Blessures par coup de vent en rafale en position ouvrant à la française.

Utilisation de fenêtre oscillo-battante (Signification des symboles)

vert: Vantail fermé
bleu: Vantail en position soufflet (aération)
rouge: Vantail en position ouvrant à la française ou de nettoyage

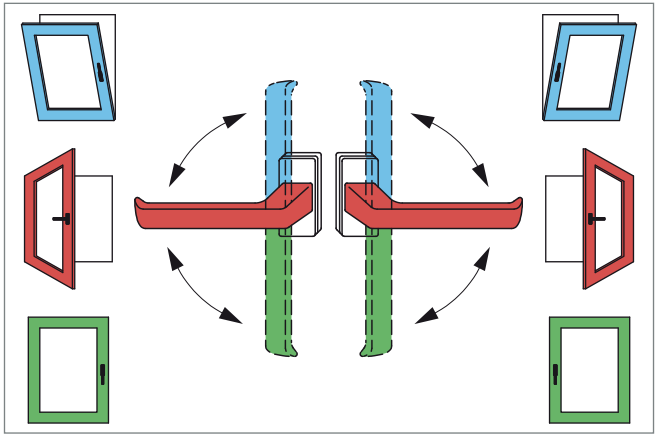

Attention:

Pour éviter les dangers il faut tenir ou bloquer une fenêtre lorsqu'elle est ouverte.

Conservation de garantie !

Les conseils d'entretien, de bon fonctionnement et de mise en garde des mauvauses utilisations sont impérativement à respecter afin de conserver la garantie de la fenêtre.

Au besoin veuillez demander un autocollant d'utilisation.

0-45981-DD-0-F | 01 | 05.2012 | G25894 | Printed in Germany

Opération, entretien et maintenance
3+, 4+, 5+
Ferrures oscillo-battantes

Bien utiliser, prendre soin et savoir entretenir une fenêtre

Adresse / Votre service fenêtre:

Le sens de l'ouverture

3+, 4+, 5+

Ferrures oscillo-battantes

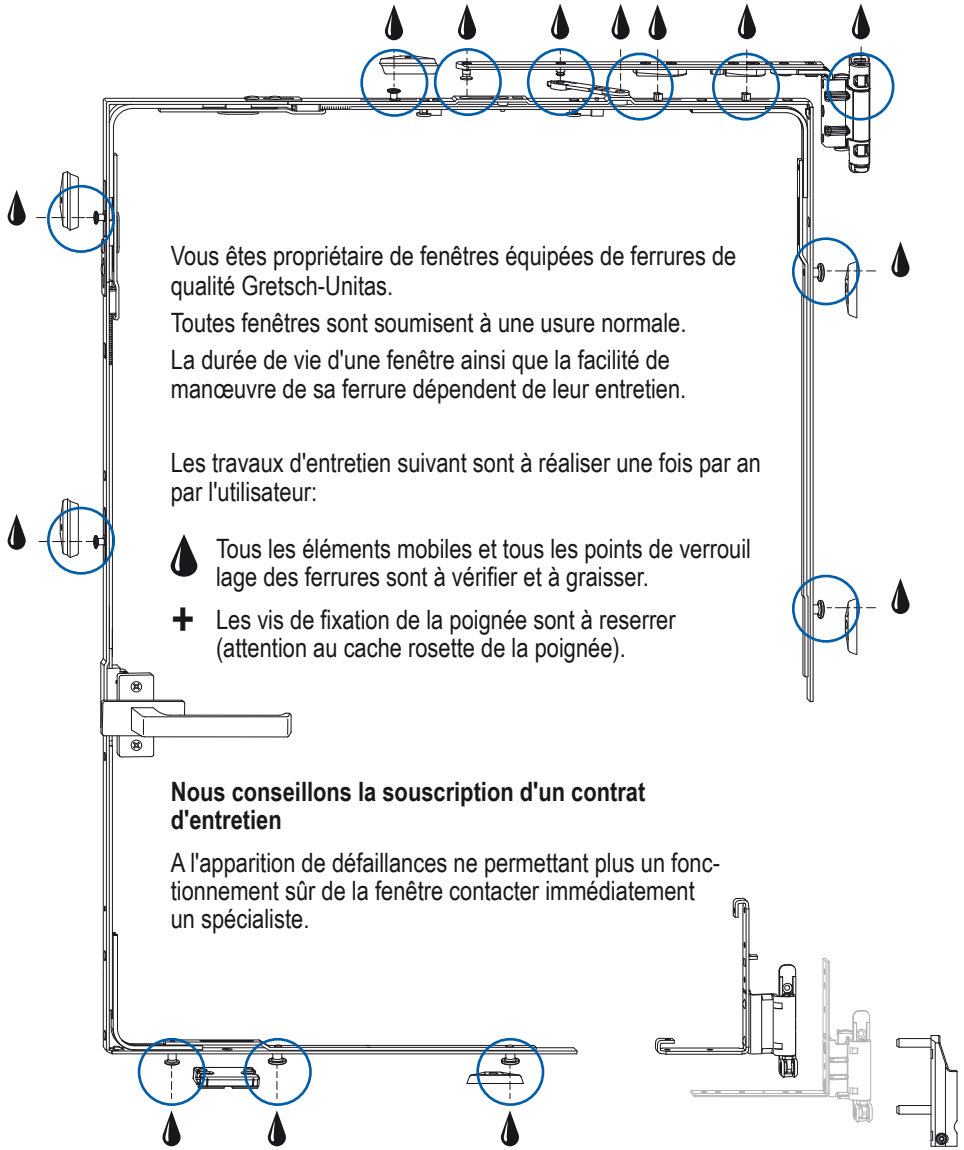

Vous êtes propriétaire de fenêtres équipées de ferrures de qualité Gretsch-Unitas.

Toutes fenêtres sont soumisent à une usure normale.

La durée de vie d'une fenêtre ainsi que la facilité de manœuvre de sa ferrure dépendent de leur entretien.

Les travaux d'entretien suivant sont à réaliser une fois par an par l'utilisateur:

- Tous les éléments mobiles et tous les points de verrouil lage des ferrures sont à vérifier et à graisser.
- \+ Les vis de fixation de la poignée sont à reserrer (attention au cache rosette de la poignée).

Nous conseillons la souscription d'un contrat d'entretien

A l'apparition de défaillances ne permettant plus un fonc-tionnement sûr de la fenêtre contacter immédiatement un spécialiste.

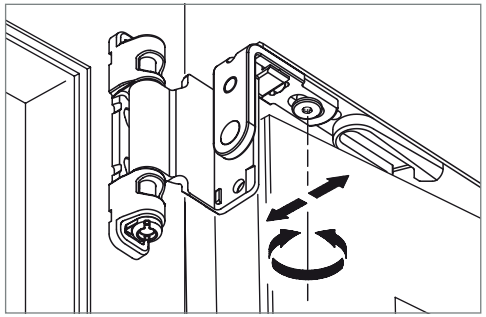

Ajustement de la compression du vantail

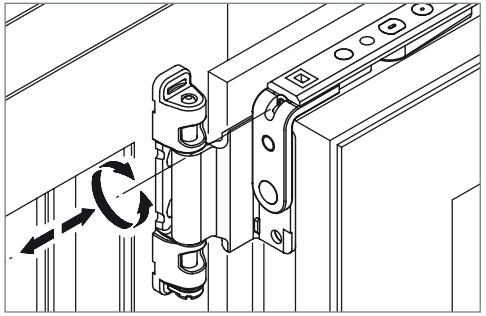

Ajustement latéral du vantail – Compas

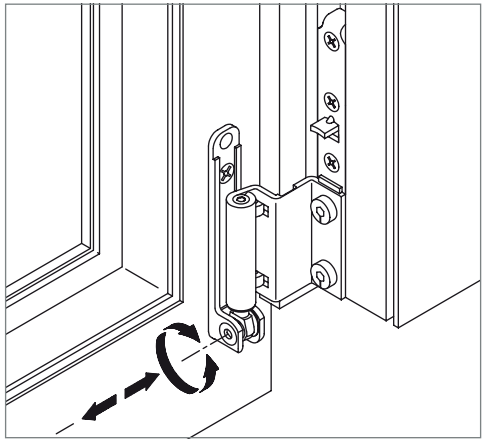

Ajustement latéral du vantail – Support d'angle

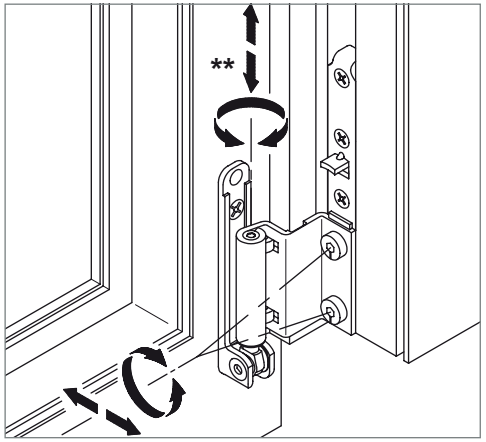

Réglage en hauteur du vantail, réglage en compression

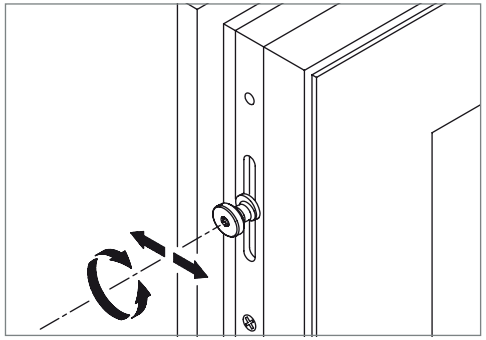

Réglage de la compression du vantail

Nous vous conseillons de vérifier réguliè-rement l'état de la fenêtre et du vitrage, et de réparer les défauts.

Les Joints de fenêtre ne ni à peindre ni à lasurer.

Le réglage des vantaux peut être fait par votre fabriquant de fenêtres! *

(*) Outil de réglage = Tournevis Torx 15 ou clé Allen taille 4 (**)

Advice on operation, default and hazards

In order to avoid damage to your window take note of the following advice :

- Do not put any load on the sash
- Do not turn the sash beyond the predetermined opening angle
- Do not jam the sash by placing an object between sash and frame

In order to prevent accidents be aware of the following hazards :

- Risk of getting crushed between frame and sash
- Risk of falling out of the open window
- Risk of injury by sash swinging open through a gust of wind

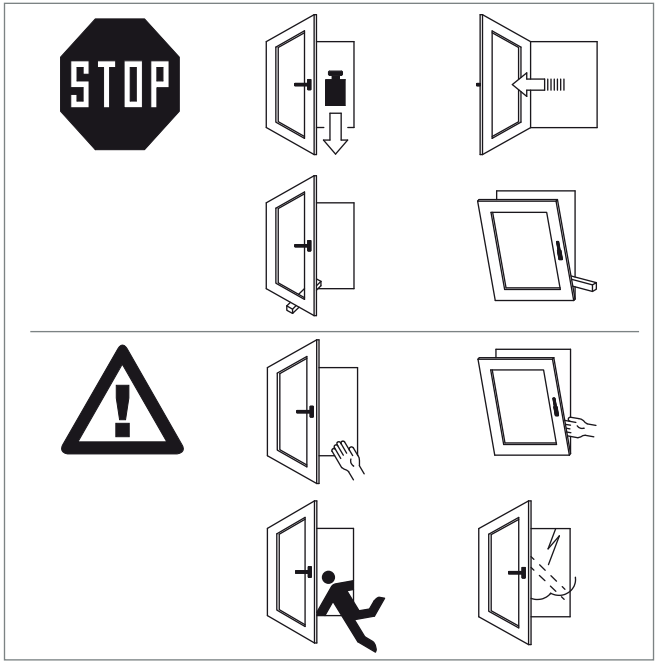

How to operate a tilt-turn window : (meaning of symbols)

green: sash closed
blue: sash in tilt position for airing
red: sash in turn position for cleaning or inrush airing

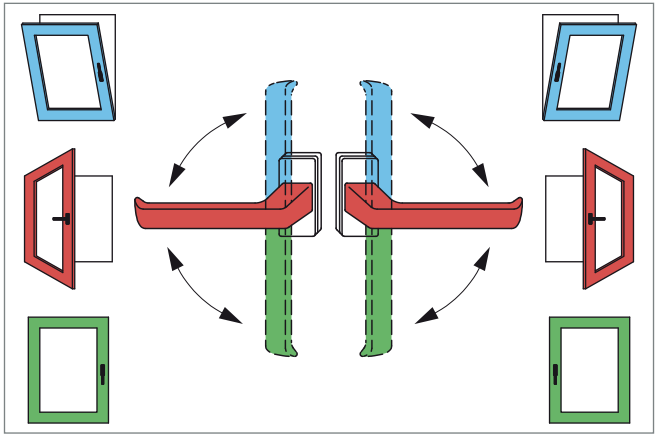

Attention:

In order to prevent hazards it is necessary that sashes in turn position should be held or secured.

Maintain your window's warranty !

In order to maintain the warranty on the window hardware it is imperative that the advice on operation, default and hazards be observed.

Adhesive label with operating symbols available on request.

Operation, maintenance and care
3+, 4+, 5+
Tilt-turn fitting

Appropriate operation, maintenance and care of windows

Address / Your maintenance service :

Securing technology for you

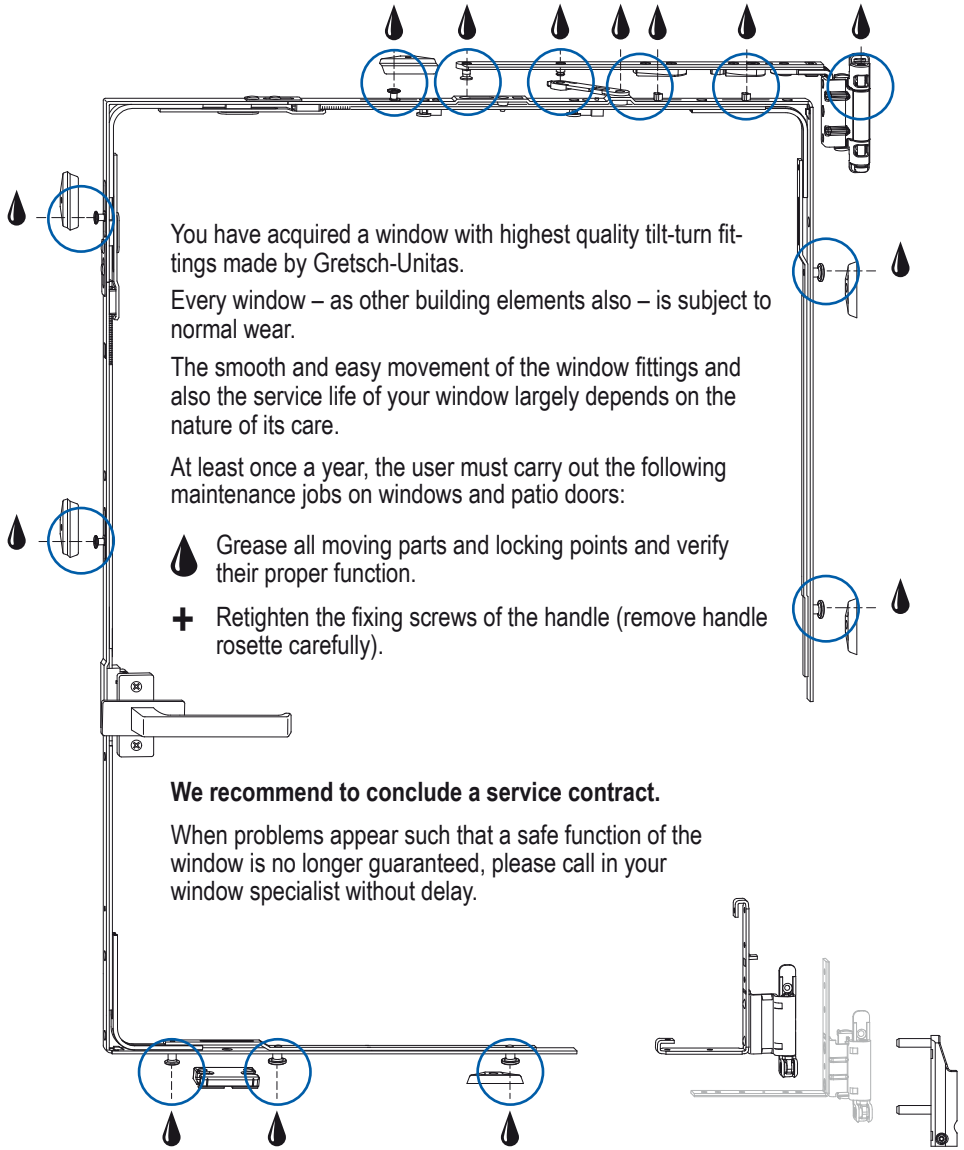

You have acquired a window with highest quality tilt-turn fittings made by Gretsch-Unitas.

Every window – as other building elements also – is subject to normal wear.

The smooth and easy movement of the window fittings and also the service life of your window largely depends on the nature of its care.

At least once a year, the user must carry out the following maintenance jobs on windows and patio doors:

- Grease all moving parts and locking points and verify their proper function.
- Retighten the fixing screws of the handle (remove handle rosette carefully).

We recommend to conclude a service contract.

When problems appear such that a safe function of the window is no longer guaranteed, please call in your window specialist without delay.

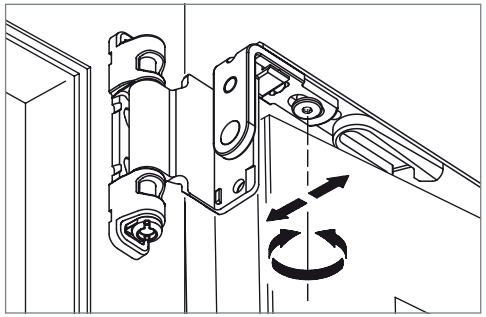

Gasket pressure adjustment – stay arm

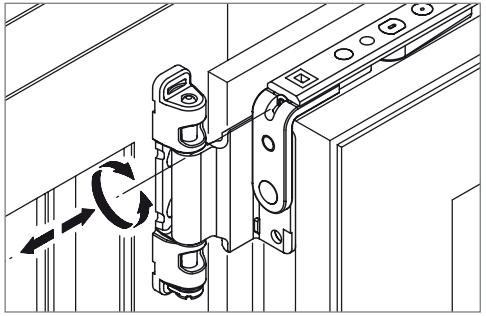

Horizontal sash adjustment – stay arm

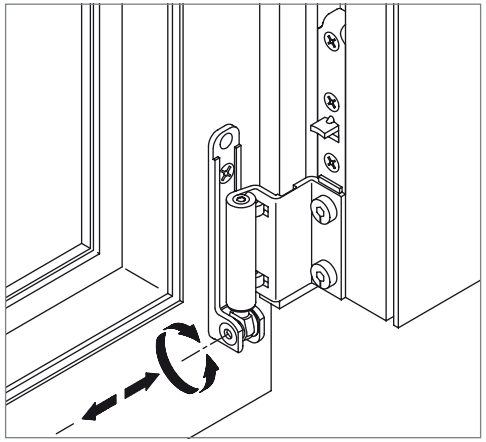

Horizontal sash adjustment – corner bearing

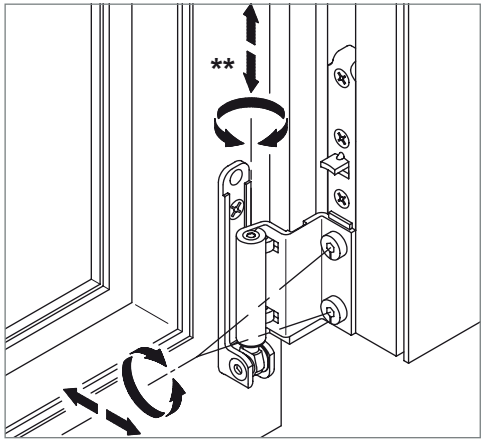

Vertical and gasket pressure adjustment

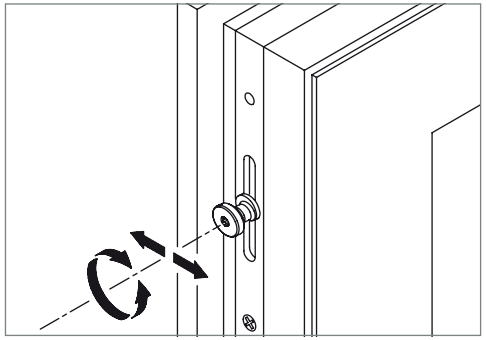

Gasket pressure adjustment – mushroom pin

We recommend that the window finish and glazing be regularly checked over and any damage made good.

The gasket must not be painted over or cleaned with aggressive agents.

If necessary, ask your window fabricator to undertake the adjustments! *

(*) Adjustment tool: Torx 15 screwdriver or Allen key size 4 (**)

Aanwijzingen voor gevaar, foutief gebruik en bediening

Om schade aan het raam te voorkomen moet het volgende in acht genomen worden:

- Het raam niet extra belasten.
- Het raam niet tegen de negge drukken.
- Geen voorwerpen tussen het raam en kozijn klemmen.

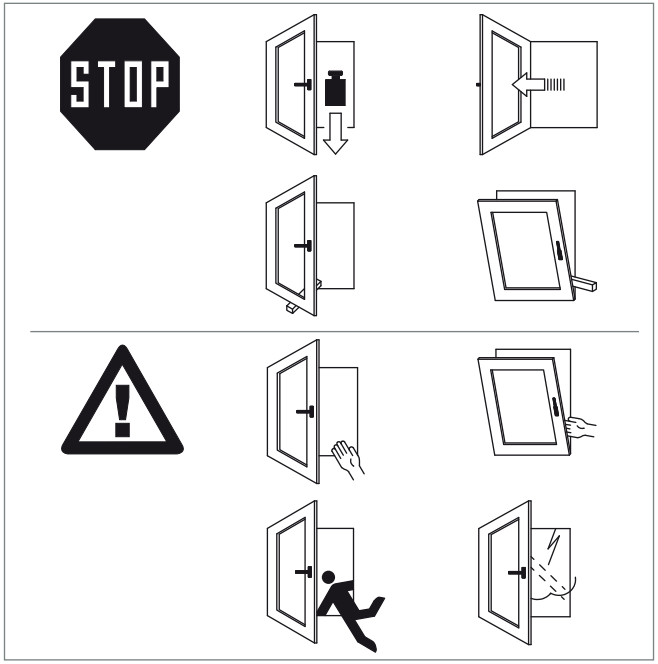

Om ongevallen te vermijden willen wij U op de volgende gevaren wijzen:

- Verwonding door inklemming tussen raam en kozijn.
- Het gevaar om uit een geopend raam te vallen.
- Verwonding door winddruk in de draaistand.

Draaivalraam bedienen
(verklaring van de symbolen)

Groen: Raam gesloten.
Blauw: Raam in de valstand om te ventileren.
Rood: Raam in de draaistand om te reinigen of te luchten.

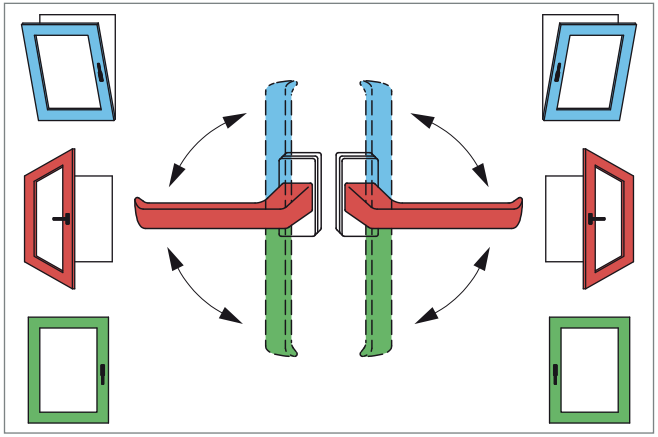

Let op:

Om gevaar te vermijden, moet het raam in de draaistand altijd vastgehouden of gefixeerd worden.

Garantievoorwaarden !

Onderhoud en nastellen van het beslag en het op de juiste manier bedienen en gebruiken zijn voorwaarden om aanspraak op garantie te kunnen maken.

Bedieningssticker is indien gewenst leverbaar.

0-45981-DD-0-NL | 01 | 05.2012 | G25894 | Printed in Germany

Bediening, onderhoud en service
3+, 4+, 5+
Draaivalbeslag

Het raam goed reinigen, onderhouden en bedienen

Adres / Serviceadres:

Vorsprung mit System
Securing technology for you
G-U BKS FERCO

Met de aanschaf van G.U-Draaivalbeslag heeft U zonder meer een goede keus gemaakt. Het betreft hier immers beslag van hoogwaardige kwaliteit, vervaardigd door een algemeen erkende specialist op dit gebied!

Bij normaal gebruik en de gangbare toepassingen, zal dit beslag dan ook in alle opzichten voortreffelijk voldoen.

Voor een blijvende optimale werking van dit draaivalbeslag en ter bevordering van een extra lange levensduur van het totale raamsysteem, is periodiek onderhoud evenwel ten zeerste aan te bevelen.

Vandaar dat wij U dringend adviseren om tenminste één-maal per jaar het volgende te doen:

- Alle bewegende delen oliën of invetten en op goed functioneren te controleren.
- De beide schroeven van de raamkruk aandraaien.

Wij raden U aan een onderhoudscontract af te sluiten

Wanneer onverhoop ernstige storingen optreden, die het functioneren belemmeren, kunt u het beste contact opnemen met uw ramenfabrikant of G.U-dealer.

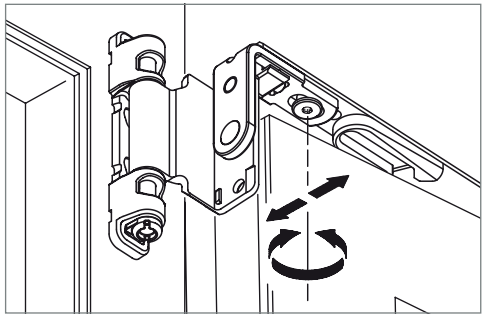

Instellen van de aanpersdruk

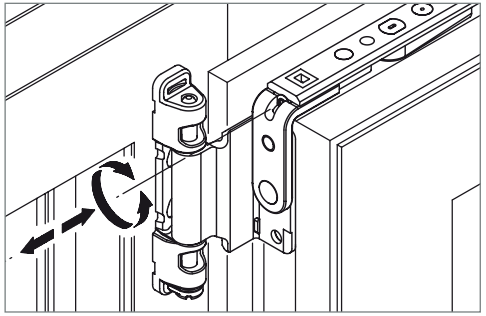

Zijdelings verstellen van de schaar

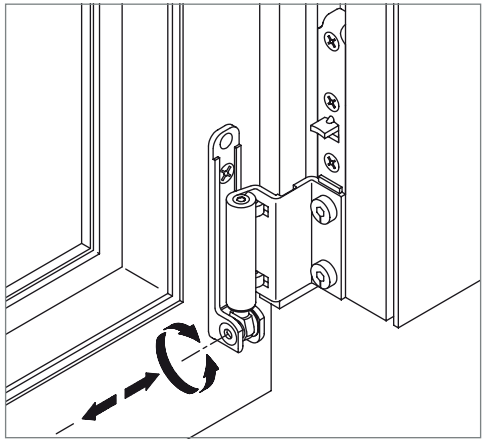

Zijdelingse verstelling speun kozijndeel

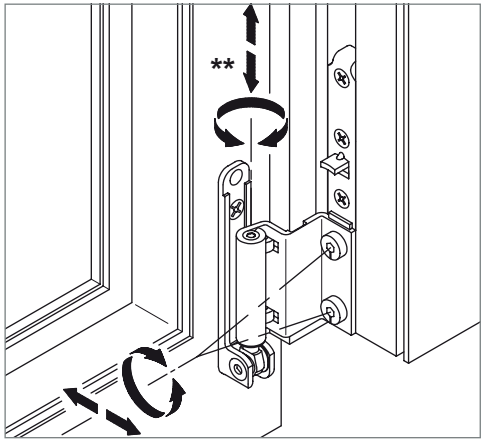

Hoogte verstelling en aanpersdruk

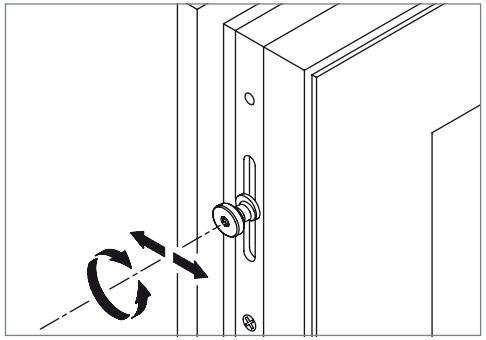

Verstellen van de aanpersdruk

Wij adviseren het raam en de beglazing regelmatig te controleren en eventuele beschadigingen te repareren.

Het beslag en de dichting mogen niet mee geschilderd worden.

Indien noodzakelijk de ramen laten afstellen door een vakman. *

(*) Gereedschap: Torx 15 schroevendraaier respectievelijk inbussleutel 4 (**)